MANUALE PER L'USO E LA MANUTENZIONE

TAGLIERINA PER PANE SM42 - SM52

Edizione 07/2013 - Rev. A

SOMMARIO

1 INTRODUZIONE ... 3
1.1 PREMESSA ... 3
1.2 ISTRUZIONI ED AVVERTENZE GENERALI ... 4
1.3 PRINCIPALI CASI IN CUI LA DITTA DECLINA RESPONSABILITÀ ... 5
1.4 TERMINOLOGIA ... 5
2 CARATTERISTICHE DELLA MACCHINA ... 6
2.1 DESTINAZIONE D'USO E DESCRIZIONE ... 6
2.2 CARATTERISTICHE TECNICHE ... 7
2.3 DISPOSITIVI DI COMANDO E CONTROLLO ... 8
2.4 TARGA IDENTIFICATIVA ... 8
3 INSTALLAZIONE E USO ... 9
3.1 AVVERTENZE INERENTI IL LOCALE DI INSTALLAZIONE ... 9
3.2 ISTRUZIONI PER IL SOLLEVAMENTO,TRASPORTO E POSIZIONAMENTO ... 9
3.3 ALLACCIAMENTO ELETTRICO ... 10
3.4 FUNZIONAMENTO ED USO ... 11
3.4.1 PRECAUZIONI E CONTROLLI PRELIMINARI ... 11
3.4.2 INFORMAZIONI DI CARATTERE GENERALE PER IL NORMALE USO ... 11
3.4.3 ACCENSIONE E ABILITAZIONE AL FUNZIONAMENTO ... 11
3.4.4 FUNZIONAMENTO E USO DELLA MACCHINA ... 12
3.4.5 CASSETTO DI RACCOLTA BRICIOLE ... 13
4 MANUTENZIONE ... 13
4.1 PREMESSA ... 13
4.2 MANUTENZIONE PERIODICA (manutenzione ordinaria) ... 13
4.3 SOSTITUZIONE DI UNA LAMA (manutenzione straordinaria) ... 14
4.4 SOSTITUZIONE E TENSIONAMENTO CINGHIE (manutenzione straordinaria) ... 17
4.5 INTERVENTI ESEGUIBILI SOLO DA TECNICI AUTORIZZATI ... 18
4.6 POSSIBILI AVARIE E/O ANOMALIE ... 18
4.7 MANUTENZIONE ELETTRICA ... 19
4.8 PULIZIA DELLA MACCHINA ... 19
4.10 SOSTA PROLUNGATA O ESCLUSIONE DAL SERVIZIO ... 19
5 SICUREZZA ... 20
5.1 PREMESSA ... 20
5.2 PERICOLI, DOTAZIONI DI SICUREZZA E RISCHI RESIDUI ... 20
5.2.1 PERICOLI, E RELATIVI RISCHI, CHE CARATTERIZZANO LA MACCHINA ... 20
5.2.2 DOTAZIONI DI SICUREZZA E RELATIVE CONSIDERAZIONI ... 21
5.2.3 VERIFICHE DELL'EFFICIENZA DELLE DOTAZIONI DI SICUREZZA ... 22
5.2.4 RISCHI RESIDUI DI ORIGINE MECCANICA ... 22
5.2.5 RISCHI RESIDUI DI ORIGINE ELETTRICA ... 24
5.3 INFORMAZIONI SUL RUMORE EMESSO DALLA MACCHINA ... 24
5.4 SEGNALETICA DI SICUREZZA ... 25
6 SMANTELLAMENTO ... 26

1 INTRODUZIONE

1.1 PREMESSA

Il presente manuale di istruzione per l'uso e manutenzione è destinato alla consultazione da parte di chiunque possa essere a qualunque titolo addetto, incaricato, autorizzato all'uso della macchina, ove per uso si intende qualunque fase del ciclo di vita della stessa (dal montaggio e trasporto, alla manutenzione, fino allo smantellamento). **Esso è inoltre destinato al datore di lavoro, ai dirigenti e ai preposti dell'azienda utilizzatrice**; essi devono leggerlo attentamente e comprenderlo in ogni sua parte, così da poterlo utilizzare quale valido supporto per l'espletamento di una parte degli obblighi che leggi e norme vigenti attribuiscono loro in materia di sicurezza e salute sul luogo di lavoro. **Il datore di lavoro**, nei cui siti produttivi, la macchina è operante, nonché dirigenti e preposti, devono garantire agli operatori, addetti alle diverse specifiche funzioni, adeguate informazione e formazione (devono essere semplici e comprensibili in relazione al grado di perspicacia che ci si può ragionevolmente attendere dall'interessato) in merito al suo uso corretto e in sicurezza e ai rischi generici e specifici del posto di lavoro e/o mansione; per l'espletamento di un tale delicato compito il presente manuale può costituire un valido supporto, anche se, per ovvi motivi, non può essere ritenuto esaustivo per quanto non strettamente inerente alla macchina in sé.
Il manuale si compone di più sezioni, ognuna delle quali ha uno scopo preciso, e in particolare:

- **Caratteristiche della macchina;**
- **Installazione ed Uso;**
- **Manutenzione;**
- **Sicurezza;**
- **Smantellamento.**

Il termine di **macchina** indicherà nel seguito l'oggetto, per il cui uso corretto ed in sicurezza questo manuale viene redatto e consegnato all'acquirente**.**
Prima di eseguire qualsiasi operazione inerente la macchina (trasporto, installazione, allacciamento, regolazione, uso, riparazione, sostituzione pezzi, smantellamento, ecc.), nonché prima di mettere a disposizione la macchina per l'uso da parte di persone, normalmente profane, **leggere attentamente** le istruzioni generali e specifiche contenute nel presente manuale e comprenderne bene scopi e significati al fine di acquisire le necessarie nozioni per un buon funzionamento della macchina, per una corretta manutenzione delle sue parti, per un'adeguata conoscenza dei dispositivi di sicurezza di cui è dotata, nonché dei rischi residui che essa presenta e, quindi, per un uso corretto e in sicurezza.
Conservare il presente manuale e la documentazione allegata (disegni, schemi, ecc.).
In caso di smarrimento o deterioramento richiederne subito una copia alla ditta costruttrice specificando i dati identificativi della macchina (anno di costruzione,modello,numero matricola,ecc.).
Questo manuale rispecchia lo stato della tecnica (o stato dell'arte) esistente al momento della immissione della macchina sul mercato e non può essere considerato inadeguato solo perché successivamente aggiornato in base a nuove esperienze o a nuove soluzioni tecniche .
Il costruttore non può essere in alcun modo ritenuto responsabile dell'idoneità del luogo in cui la macchina è usata, né dei servizi d'appoggio alla stessa, pur dando nell'apposita sezione del presente manuale alcune importanti indicazioni per una corretta installazione. L'azienda si riserva il diritto di apportare a macchine e manuali eventuali aggiornamenti, senza che ciò implichi per essa alcun obbligo di aggiornare macchine e/o manuali di precedente produzione.

Il presente manuale è parte integrante della macchina e deve accompagnarla in caso di trasferimento o cessione, a qualunque titolo, della stessa.

ATTENZIONE! Prima di consentirne l'avviamento e l'uso, assicurarsi che la macchina sia conforme all'ordine d'acquisto e dotata di tutti i dispositivi, in particolare di sicurezza, descritti in questo manuale oltre che nell'eventuale documentazione commerciale.

ATTENZIONE! La macchina di cui al presente manuale è destinata a essere usata per tagliare a fette di spessore definito pani già cotti in forno, di dimensioni non eccedenti quelle indicate al par. 2.2 e di caratteristiche tali da consentirne il taglio netto con lame seghettate di acciaio inox oscillanti (pan carré, pagnotte, filoni, freschi raffreddati non biscottati o in alcun modo induriti ecc.)

La ditta costruttrice non potrà essere ritenuta responsabile di eventuali danni e/o infortuni a persone, animali, cose causati da un uso scorretto della macchina.

1.2 ISTRUZIONI ED AVVERTENZE GENERALI

La ditta costruttrice declina ogni responsabilità per danni a persone, animali, cose causati da omessa osservanza delle istruzioni contenute nel presente manuale, e dall'inosservanza delle seguenti indicazioni:

- **Non manomettere** le protezioni e i dispositivi di sicurezza di cui la macchina è dotata;
- **Non rimuovere** le protezioni, **né disattivare** i dispositivi di sicurezza di cui la macchina è dotata;
- **Rimettere in posto** le protezioni **e riattivare** i dispositivi di sicurezza non appena siano cessate le ragioni che ne hanno reso necessaria la temporanea rimozione/disattivazione;
- **Non impiegare** la macchina per usi e/o carichi e/o con modalità diversi/e da quelli/e indicati/e dal costruttore;
- **Impiegare** esclusivamente pan carré, pagnotte o filoni freschi completamente raffreddati, non biscottati o in alcun modo induriti;
- **Eseguire** controlli giornalieri dei dispositivi di sicurezza, dei livelli e allo stato dei fluidi tecnologici, se presenti, e dello stato generale della macchina;
- **Eseguire** una scrupolosa e adeguata pulizia giornaliera;
- **Adottare** nell'esecuzione dei lavori di pulizia, registrazione, manutenzione, ecc. adeguate misure e cautele perché la macchina o sue parti non siano messe in moto da altri, nemmeno accidentalmente;
- **Osservare per i locali di lavoro le Direttive Europee, e leggi e norme dello Stato nel quale la macchina è installata e resa operativa.**
- **Rispettare i limiti delle condizioni climatiche** (vedi paragrafo 2.2 CARATTERISTICHE TECNICHE) e di impiego consentiti
- **Il datore di lavoro**, nei cui siti produttivi si trova la macchina, deve garantire agli addetti, adeguate informazione e formazione inerenti le specifiche mansioni, in merito al suo uso corretto e sicuro e ai rischi generici e specifici del posto di lavoro e/o mansione; questo manuale può fungere da valido supporto, anche se, non può essere ritenuto esaustivo.

- **Chi è responsabile di mettere la macchina a disposizione di persone terze perché la utilizzino** (es. proprietario/gestore del locale, datore di lavoro, ecc.) deve controllare che la macchina sia in buone condizioni e integra in ogni sua parte e in ogni sua funzione, soprattutto per quanto inerente la sicurezza, e non permetterne l'uso qualora un controllo desse esito negativo, provvedendo, in caso contrario, a metterla fuori servizio.
- In occasione di interventi di manutenzione, pulizia, ecc., **l'operatore deve indossare abiti** aderenti e privi di parti svolazzanti; egli non dovrà indossare camici, giacche, camicie slacciate, ecc., né monili (bracciali, collane, ecc.) che potrebbero agganciarsi o impigliarsi in parti sporgenti e, se avesse i capelli lunghi, dovrà raccoglierli in cuffie di contenimento.
- Qualora si rendesse necessario procedere alla sostituzione di uno o più particolari, **usare soltanto ricambi originali** facendone richiesta alla ditta costruttrice; in caso di utilizzo di pezzi di ricambio non originali, la ditta costruttrice della macchina si riterrà sollevata da qualsiasi responsabilità per danni a persone, cose e/o animali che ne dovessero conseguire.
- **Ogni modifica arbitraria,apportata alla macchina, solleva il fabbricante da ogni responsabilità per eventuali danni a persone, animali e/o cose.**

1.3 PRINCIPALI CASI IN CUI LA DITTA DECLINA RESPONSABILITÀ

La ditta costruttrice declina ogni responsabilità per danni a persone, animali, cose, nonché per mancata produzione, conseguenti a:

- **utilizzo della macchina non conforme** alla destinazione d'uso o per prodotti diversi da quella/i espressamente dichiarata/i nel presente manuale
- **installazione non conforme** alle modalità riportate nel presente manuale
- **esecuzione di interventi** di manutenzione, regolazione, registrazione, sostituzione pezzi (ad es. lame), pulizia della macchina **da parte di personale non sufficientemente istruito, formato e**, se previsto, non adeguatamente **addestrato**, sulla corretta e sicura esecuzione degli interventi
- **uso di energie diverse** o non idonee rispetto a quanto previsto e ai dati riportati in questo manuale
- **mancata/i o carente/i,** o non eseguita/i secondo le modalità qui riportate, **manutenzione, pulizia, controlli, ecc.**
- **mancato o parziale rispetto delle istruzioni** riportate nel presente manuale
- **modifica arbitraria** delle caratteristiche e delle dotazioni originali della macchina, senza la formale autorizzazione dalla ditta costruttrice,
- **danni causati da** utensili, attrezzature, ecc., applicati o non alla macchina, **non forniti o comunque non previsti o autorizzati dalla ditta costruttrice**.
- **mancato rispetto di leggi e norme vigenti** nel paese di utilizzo della macchina
- **eventi eccezionali e cause di forza maggiore** non dipendenti dalla ditta costruttrice

1.4 TERMINOLOGIA

Per una migliore comprensione di questo manuale precisiamo di seguito i termini in esso utilizzati:

COSTRUTTORE, FABBRICANTE: Costruttore della macchina.

CLIENTE, COMMITTENTE: persona fisica o giuridica che ha acquistato la macchina nuova o in condizioni tali da poterla considerare uguale a come era da nuova (ossia anche completa delle presenti istruzioni originali e della Dichiarazione CE di Conformità originale)

UTILIZZATORE: chi è legalmente responsabile dell'uso, anche non professionale (ad es. da parte di clienti di negozi), della macchina; nella maggioranza dei casi committente e utilizzatore coincidono.

OPERATORE: persona incaricata dell'uso della macchina, ove per uso si intende qualunque fase del normale ciclo di vita della macchina.

MACCHINA: l'oggetto per il cui uso corretto ed in sicurezza il presente manuale viene redatto e consegnato all'acquirente.

USO DELLA MACCHINA: l'insieme di tutte le operazioni che sono o possono essere ragionevolmente correlabili con la macchina durante tutto l'arco della sua vita in relazione alla sua destinazione d'uso esplicitamente dichiarata nel presente manuale.

PANE: prodotto di panificazione già cotto in forno le cui dimensioni non devono eccedere quelle indicate al par. 2.2 e le cui caratteristiche devono essere tali da consentire un taglio netto con lame seghettate di acciaio inox oscillanti (pan carré, pagnotte, filoni, freschi raffreddati non biscottati o in alcun modo induriti ecc.)
MANUTENZIONE ORDINARIA: operazioni necessarie per il buon funzionamento e la corretta conservazione della macchina che per semplicità e poco significativa pericolosità non richiedono una particolare preparazione o professionalità e possono essere eseguite dall'operatore.
MANUTENZIONE STRAORDINARIA: operazioni necessarie per il buon funzionamento e la corretta conservazione della macchina che per complessità e/o pericolosità richiedono l'intervento di personale specializzato, esperto, professionalmente preparato e in possesso di tutte le nozioni tecniche e normative per l'esecuzione dei lavori a regola d'arte e in sicurezza.
ZONA PERICOLOSA, qualsiasi zona all'interno e/o in prossimità della macchina in cui la presenza di una persona esposta costituisce un rischio per la sicurezza e la salute di detta persona.
PERSONA ESPOSTA, qualsiasi persona che si trovi interamente o in parte in una zona pericolosa.
ATTENZIONE: comunicazioni di primaria importanza per la sicurezza e la salute dell'operatore.
IMPORTANTE: comunicazioni importanti per evitare di danneggiare la macchina e/o sue parti.

2 CARATTERISTICHE DELLA MACCHINA

2.1 DESTINAZIONE D'USO E DESCRIZIONE

La macchina di cui al presente manuale è destinata a essere utilizzata da un operatore preventivamente istruito o da un cliente se questa fosse collocata in un punto vendita, per tagliare a fette di spessore definito pani già cotti in forno, di dimensioni non eccedenti quelle indicate al par. 2.2 e di caratteristiche tali da consentirne il taglio netto con lame seghettate di acciaio inox oscillanti (pan carré, pagnotte, filoni, freschi raffreddati non biscottati o in alcun modo induriti ecc.).
È consentito usare la macchina solo se essa è in posizione stabile nel posto di utilizzo.
L'uso della macchina è consentito esclusivamente in locali chiusi e riparati; per nessun motivo la macchina deve essere utilizzata all'aperto o in luoghi esposti all'azione di agenti atmosferici
Non è consentito l'uso della macchina per scopi e/o prodotti e/o con modalità diversi da quelli descritti nel presente manuale.
Non è consentito l'uso della macchina se prima non sono stati correttamente eseguiti tutti gli allacciamenti agli impianti di servizio del sito di installazione previsti nel presente manuale.
Non è consentito l'uso della macchina in ambienti caratterizzati da rischio di incendio e/o esplosione e/o comunque di incidenti rilevanti ai sensi delle vigenti leggi, da elevata umidità e/o bagnati, da eccesso di vapore acqueo e/o di vapori oleosi e/o di polveri, da presenza di sostanze e/o gas corrosivi
Non è consentito l'uso della macchina in condizioni di vibrazioni od urti anormali
Per motivi di sicurezza, igiene, salute e garanzia è vietato l'utilizzo della macchina in modo a qualunque titolo difforme da quello qui dichiarato. Qualsiasi uso diverso, per quanto ragionevolmente non prevedibile, da quello dichiarato è da considerarsi non corretto, non conforme e non previsto dal costruttore, e, come tale, potenzialmente pericoloso per la sicurezza e la salute delle persone esposte, nonché per animali e/o cose.
IMPORTANTE! Prima di avviare, usare o lasciar usare la macchina, l'utilizzatore deve leggere e capire le istruzioni e le indicazioni di questo manuale; di conseguenza, nel momento in cui la macchina viene avviata, messa in servizio e usata, l'utilizzatore dichiara implicitamente di assumersi ogni responsabilità civile e penale per danni a persone, animali, cose, che dovessero verificarsi in conseguenza dell'inosservanza, anche parziale, delle stesse.
Qualora l'utilizzatore sia il cliente di un punto vendita, il responsabile deve istruire l'utilizzatore finale.
Oltre alla struttura portante, ogni macchina è costituita da (Figura 1):
rif. 1 vano di carico pane da tagliare;
rif. 2 elemento di spinta del pane da tagliare (comunemente chiamato "spintore" o "spingi pane");
rif. 3 lame di taglio;
rif. 4 vano di uscita pane affettato;

rif. 5 cassetto di raccolta residui di pane (briciole);
rif. 6 supporto per agevolare l'inserimento del pane tagliato in un sacchetto di confezionamento;
rif. 7 illustrazioni con sequenza operativa;
rif. 8 coperchio vano di carico;
rif. 9 pannello comandi alloggiato sullo schienale della macchina o all'interno del portello di accesso al cassetto di raccolta briciole (in base alla versione);
rif.10 alette flessibili per tenere compattate le fette
rif.11 portello di chiusura cassetto di raccolta, in basso o in alto sul basamento (in base alla versione);
rif.12 riparo mobile anteriore trasparente in plexiglass;
rif.13 conta cicli di funzionamento (optional);
rif.14 pulsante a fungo di emergenza (optional).

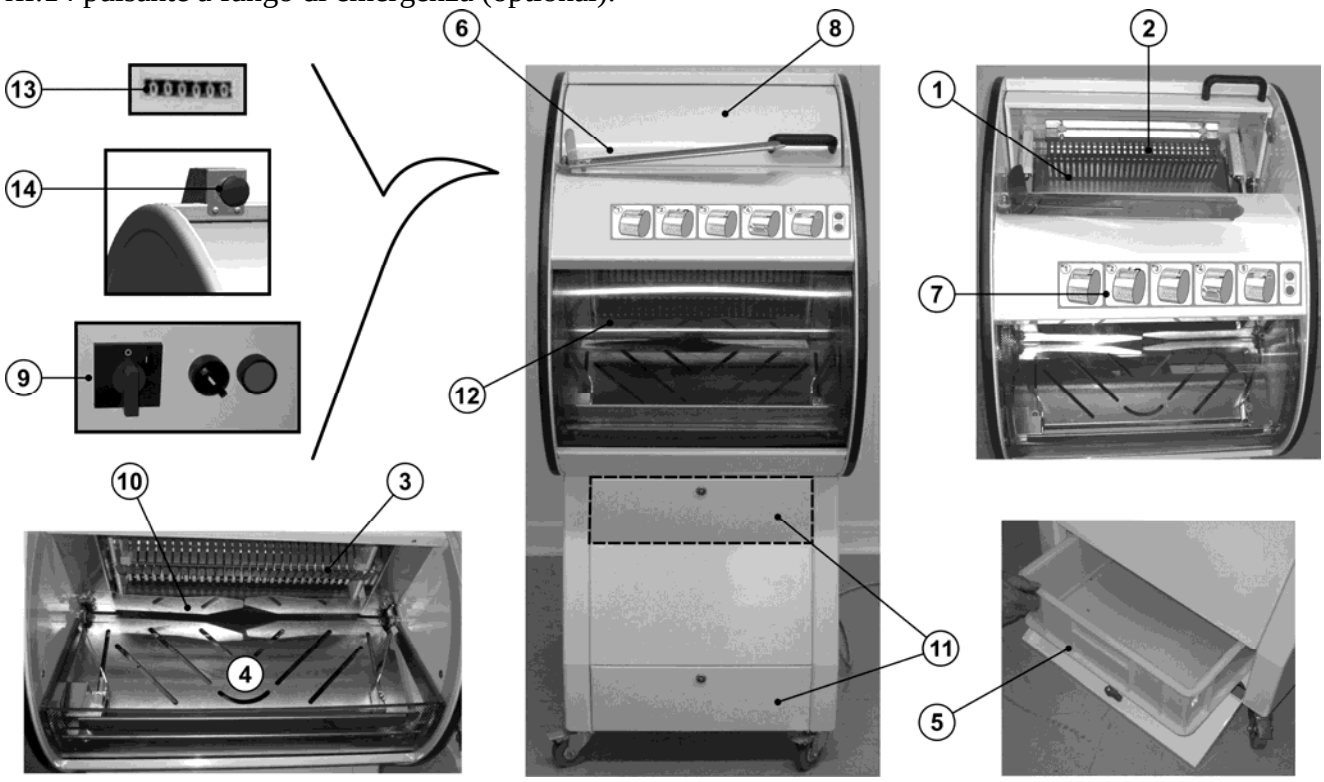

Figura 1

2.2 CARATTERISTICHE TECNICHE

		42	52
DIMENSIONI DI INGOMBRO DELLA MACCHINA (LARGH. x PROF. x H)	mm	593 x 700 x 1383	693 x 700 x 1383
LUNGHEZZA MAX. NOMINALE PANE	mm	420	520
PROFONDITÀ MAX. NOMINALE PANE	mm	260	
ALTEZZA MIN./MAX. NOMINALE PANE	mm	60 / 180	
PASSO LAME	mm	vedi nota	
MASSA	kg	180	193
POTENZA INSTALLATA	kW	0.75	
TENSIONE NOMINALE / FREQUENZA ***Tolleranza ammessa: +/- 10%**	V/Hz	400*; 220* / 50; 60	
N° FASI ELETTRICHE	-	3/2 ~ + PE	
SOGLIA DI INTERVENTO DISPOSIT. PROTEZIONE DAI SOVRACCARICHI	A	10	
TEMPERATURA AMBIENTE MIN/MAX	°C	-5 / +40	
MASSIMA TEMPERATURA AMBIENTE MEDIA NELL'ARCO DI 24 H	°C	35	
UMIDITÀ RELATIVA AMBIENTE MASSIMA (CON T< 40 °C)	%	50	
ALTITUDINE MASSIMA SU LIVELLO DEL MARE	m	2000	

Nota. Il passo delle lame (spessore fette tagliate) può essere 9 - 10 - 12 - 14 - 15 - 16 - 18 mm. Il passo è specificato dal committente al momento dell'ordine di acquisto della macchina e non può essere modificato.

2.3 DISPOSITIVI DI COMANDO E CONTROLLO

Con riferimento alla Figura 2, la macchina è dotata dei seguenti dispositivi di comando e controllo:

rif. **1** interruttore generale **O - I (OFF - ON)**;
rif. **2** selettore a due posizioni per scegliere la velocità di avanzamento dello spingi pane
pos. 1 (sx) = velocità minore pos. 2 (dx) = velocità maggiore;
rif. **3** pulsante RESET dispone la macchina a inizio ciclo all'accensione dopo un arresto d'emergenza;
rif. **4** coperchio del vano di carico a cui è associato un sistema di controllo che dopo aver verificato che il riparo sia chiuso, comanda lo start ciclo;
rif. **5** lampada verde con luce continua indica che la macchina è pronta al taglio;
rif. **6** lampada rossa con luce continua indica che la macchina è occupata (in fase di taglio o in fase di riarmo per taglio successivo);
rif. **7** serie di 4 led con luce lampeggiante di indicazione della fase di lavoro;
rif. **8** pulsante a fungo di emergenza (optional), blocca il funzionamento della macchina;
rif. **9** conta cicli di funzionamento (optional), conteggia i cicli di funzionamento della macchina;
NOTA: I componenti pos. 1,2,3 e 9 sono posizionati sullo schienale della macchina o all'interno del portello di accesso al cassetto di raccolta briciole (in base alla versione).

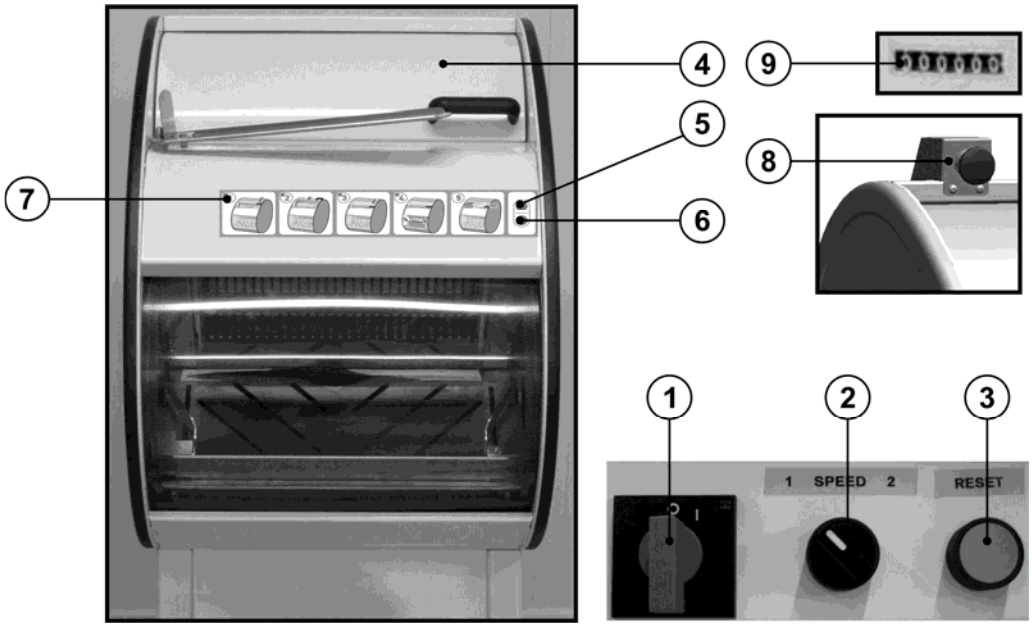

Figura 2

2.4 TARGA IDENTIFICATIVA

La targa identificativa Figura 3 sulla quale sono riportati in modo indelebile, marcatura CE, generalità del costruttore, modello della macchina, numero di matricola, anno di costruzione, massa, dati elettrici essenziali, è fissata sul retro della macchina.

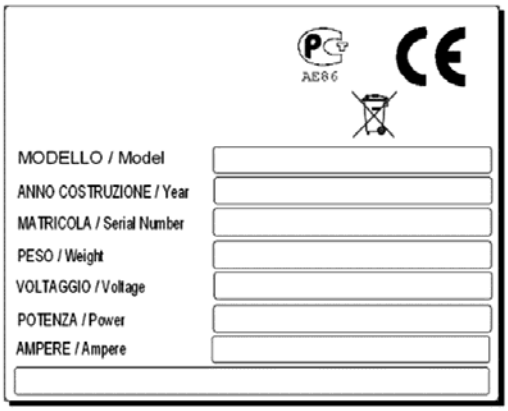

Figura 3

3 INSTALLAZIONE E USO

3.1 AVVERTENZE INERENTI IL LOCALE DI INSTALLAZIONE

Il locale dove la macchina è destinata essere installata deve essere rispondente a leggi e norme vigenti.

3.2 ISTRUZIONI PER IL SOLLEVAMENTO,TRASPORTO E POSIZIONAMENTO

Il luogo in cui la macchina sarà conservata e custodita e/o utilizzata deve, oltre che essere rispondente a leggi e norme vigenti, consentire la massima stabilità alla macchina e assicurare alla stessa un'adeguata protezione da possibili danneggiamenti e dagli agenti atmosferici.
Nel caso in cui la macchina non venisse usata per un tempo prolungato essa deve essere portata in un luogo chiuso, asciutto, inaccessibile alle persone non autorizzate, dove non possa subire danneggiamenti, nonché protetta con teli impermeabili. La macchina è spedita in collo unico, completamente montata. Per la spedizione dalla casa costruttrice, la macchina è collocata e fermata su pallet e, se necessario o contrattualmente previsto, in un imballaggio di cartone di grosso spessore (scatolone) o legno (gabbia).
Nel movimentare/trasportare la macchina adottare ogni precauzione per evitare, o limitare, l'insorgere di rischi per persone o cose.

Figura 4

Il carico/scarico sul/dal mezzo di trasporto viene di norma effettuato per mezzo di un carrello elevatore / transpallet di portata adeguata i cui bracci vanno inseriti negli appositi spazi alla base del pallet. Liberare la macchina dall'imballo; controllarne stato e integrità; separare i materiali per tipologia (cartone, plastica, legno, ecc.) e collocarli in appositi luoghi di raccolta, accessibili solo a persone autorizzate, in attesa che vengano smaltiti da ditte specializzate. Anche i travetti di legno e il pallet vanno portati in luogo di raccolta appositamente destinato.

Il rispetto dell'ambiente è un obbligo sancito dalle vigenti norme di legge.

Assicurarsi che intorno alla macchina sia disponibile uno spazio sufficiente per operare comodamente ed eseguire una corretta e sicura pulizia, regolazione e/o manutenzione. Bloccare le due ruote dotate di freno abbassando le relative leve (Figura 5).

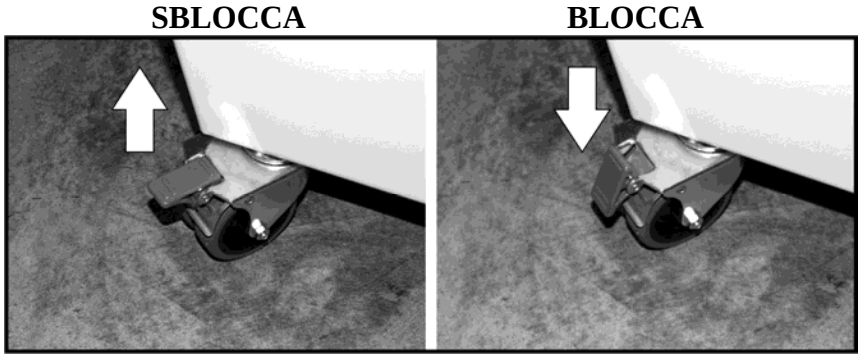

Figura 5

3.3 ALLACCIAMENTO ELETTRICO

Accertarsi che la tensione di linea sia uguale a quella dichiarata dal costruttore della macchina e indicata nella targhetta identificativa (vedi anche par. 2.2). L'allacciamento all'impianto elettrico del sito di lavoro va eseguito nel rispetto di norme e leggi vigenti con riferimento a dati e indicazioni di questo manuale. La macchina è consegnata completa di cavo con spina trifase / monofase dotata di polo di terra. L'allacciamento elettrico deve essere eseguito da un tecnico qualificato.

ATTENZIONE! A monte della presa di alimentazione deve essere previsto un dispositivo magneto-termico che assicuri la disconnessione dalla rete elettrica con distanza di apertura contatti di almeno 3 mm.

In caso la tensione di alimentazione oscilli con intervalli superiori alla tolleranza, specificate nella tabella (vedi par. 2.2) predisporre l'utilizzo di un gruppo stabilizzatore

Il costruttore declina ogni responsabilità nel caso in cui l'impianto di terra non sia presente o non sia conforme alla normative.

Al primo avviamento verificare l'esatto collegamento delle fasi, avviare il motore e controllare che giri nel SENSO CORRETTO (indicato dalla freccia sulla puleggia) attraverso l'apposito spioncino nella parte posteriore della macchina.

ATTENZIONE: se il motore ruota in senso contrario togliere subito la tensione al fine di non danneggiarlo e invertire una fase della spina.

SPINA CEE (2 POLI + PE)	SPINA CEE (3 POLI + PE)

Figura 6

3.4 FUNZIONAMENTO ED USO

ATTENZIONE! MOLTO IMPORTANTE!
Alla macchina deve inderogabilmente operare una sola persona per volta. L'uso della macchina è consentito esclusivamente alle condizioni indicate al par. 2.1. È vietato a chiunque fosse privo dei requisiti citati in questo manuale eseguire qualsiasi operazione su/con la macchina. Queste sono condizioni necessarie, anche se non sufficienti, per un uso sicuro della macchina.

Chi è legalmente responsabile della messa a disposizione della macchina per essere utilizzata deve vigilare che quanto sopra sia rispettato.
La posizione che l'utilizzatore deve occupare per caricare il pane, attenderne il taglio e scaricare le fette, è davanti alla macchina (di fronte alla sequenza di illustrazioni).

3.4.1 PRECAUZIONI E CONTROLLI PRELIMINARI

- Prima di consentire l'utilizzo della macchina per il taglio del pane, verificare che le ruote con freno siano bloccate (vedi Figura 5)
- **All'inizio di ogni giornata e/o turno di utilizzo** controllare che i dispositivi di sicurezza siano efficienti seguendo le istruzioni di cui al par. 5.2.3

3.4.2 INFORMAZIONI DI CARATTERE GENERALE PER IL NORMALE USO

Prima di usare la macchina per tagliare il pane ricordare le seguenti importanti nozioni:

- A fine giornata o turno di utilizzo spegnere la macchina, portare l'interruttore generale su O (OFF) e staccare la spina elettrica di alimentazione. Lasciare la macchina col riparo superiore chiuso.
- In caso di necessità di avvicinare per qualsivoglia motivo le mani alle lame, e in particolare al loro lato tagliente, **indossare previamente guanti di protezione antitaglio per evitare ferite causate da contatto con le stesse** (benché sia difficile raggiungerne il lato tagliente, le lame sono molto affilate e un leggero contatto potrebbe causare ferite)

3.4.3 ACCENSIONE E ABILITAZIONE AL FUNZIONAMENTO

- Connettere la spina, di cui è dotata la macchina, alla presa elettrica di alimentazione;
- Controllare che il cassetto di raccolta briciole sia presente nel vano inferiore della macchina;
- Chiudere il coperchio del vano di carico rif. 4 Figura 1 e portare l'interruttore generale su **I** (**ON**) rif. 1 Figura 1.
- Se necessario, selezionare la velocità di avanzamento dello spintore con il selettore rif. 2 Figura 2.
- La lampada verde di segnalazione rif. 5 Figura 2 accesa con luce continua indica che la macchina è pronta al taglio;

Qualora la macchina sia stata arrestata in condizione anormale (es. mancanza di alimentazione o sovraccarico motore), al momento della riaccensione, la lampada verde di segnalazione rif. 5 Figura 2 risulta comunque accesa con luce continua ma la stessa non esegue nessun ciclo operativo.
In questo caso premere il pulsante RESET rif. 3 Figura 2. Gli organi della macchina si muoveranno per portarsi in posizione di inizio ciclo e contemporaneamente si accenderà la lampada rossa di segnalazione rif. 6 Figura 2 con luce continua fino al ripristino completo.

NOTA: Per le macchine dotate di pulsante di emergenza, nel caso lo stesso venga premuto, per ripristinare la macchina, dopo avere riarmato il pulsante di emergenza, premere il pulsante RESET rif. 3 Figura 2. Gli organi della macchina si muoveranno per portarsi in posizione di inizio ciclo e contemporaneamente si accenderà la lampada rossa di segnalazione rif. 6 Figura 2 con luce continua fino al ripristino completo

3.4.4 FUNZIONAMENTO E USO DELLA MACCHINA

L'utilizzatore dispone sul fronte macchina di una serie di figure didascaliche illustranti la sequenza di azioni da eseguire per il taglio del pane. Le fasi da 1÷4 presentano un led a luce lampeggiante che evidenzia le fase in esecuzione.

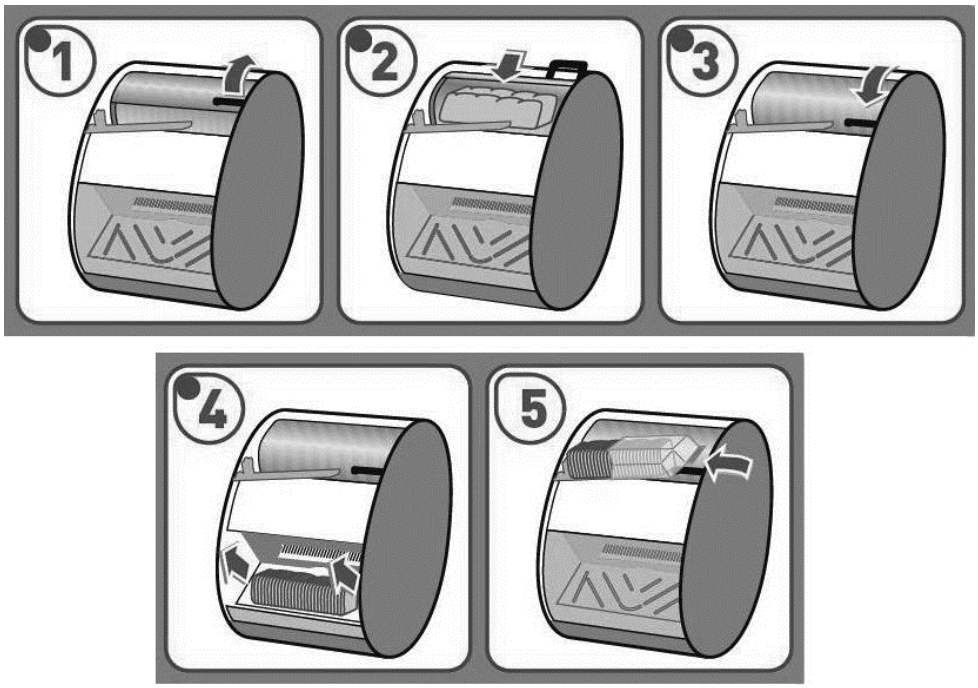

Dopo che la macchina è stata accesa e abilitata al funzionamento, come descritto al par. 3.4.3:

1. Restando davanti alla macchina, aprire il coperchio del vano di carico
2. Depositare il pane **centrandolo** nel vano di carico senza appoggiarlo ai lati; **è vietato spingersi con le mani all'interno del vano di carico più del necessario**
3. Chiudere il coperchio del vano di carico (bloccaggio con elettromagnete) la macchina inizia il ciclo di taglio;
4. Attendere che la macchina concluda il ciclo di taglio. Le fette in uscita verranno tenute compatte dalle alette flessibili. Il riparo mobile anteriore rif. 12 Figura 1 si apre, consentendo il prelievo delle fette tagliate. Togliendo le fette, si disimpegna il raggio della fotocellula rif. 6 Figura 7, che abilita la chiusura del riparo mobile anteriore per un nuovo ciclo di taglio.
5. Se si vuole confezionare il pane tagliato disporre le fette sul supporto, infilare il sacchetto a mo di calza intorno al pane. Sfilare il sacchetto dal supporto insieme al pane.

ATTENZIONE: Nel caso il coperchio del vano di carico venga aperto (forzando l'elettromagnete) durante le operazioni di taglio, la macchina si blocca istantaneamente. Per ripristinare il corretto funzionamento bisogna chiudere il portello del vano di carico. La macchina ritorna nella condizione di partenza.

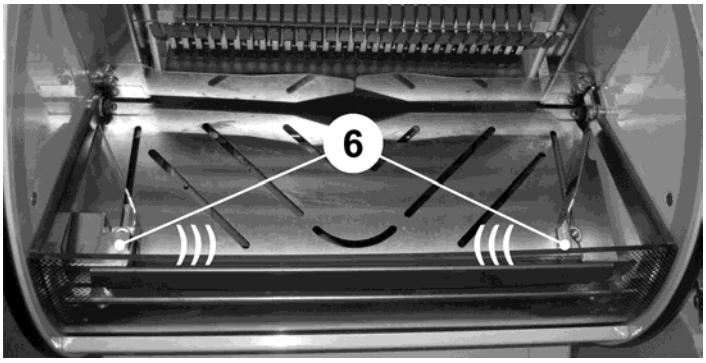

Figura 7

3.4.5 CASSETTO DI RACCOLTA BRICIOLE

La macchina dispone di un cassetto rif. 1 Figura 8 per la raccolta di briciole e residui di pane. Il cassetto viene estratto (ad es. per svuotarlo e/o pulirlo) aprendo il portello rif. 2 con la serratura a chiave rif. 3.

A seconda della versione il cassetto può essere situato in posizione più elevata ed anche fornito di interblocco.

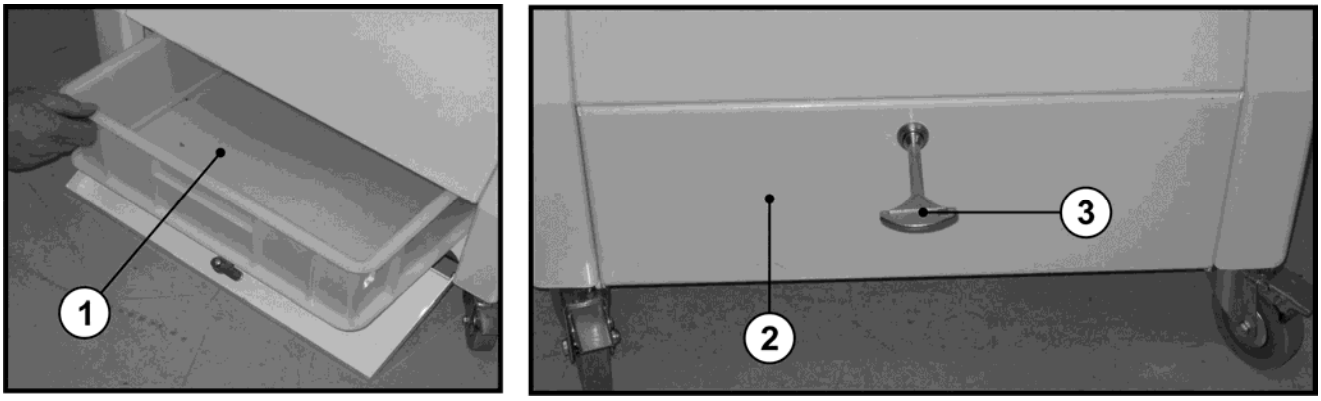

Figura 8

4 MANUTENZIONE

4.1 PREMESSA

Nel tempo la macchina potrà necessitare di interventi di manutenzione che possono distinguersi in:

- **Manutenzione ordinaria**:operazioni, periodiche o occasionali, per tenere in efficienza e in buono stato la macchina, che non richiedono l'intervento di personale specializzato con preparazione o professionalità specifica, che **possono essere eseguite da personale non specializzato con un minimo di conoscenza tecnica della macchina** purché siano scrupolosamente rispettate le istruzioni del presente manuale.
- **Manutenzione straordinaria**: operazioni, periodiche o occasionali, per mantenere in efficienza e in buono stato la macchina, che richiedono preparazione e/o professionalità e/o competenza specifica; **devono essere eseguite da personale specializzato** (ove previsto da leggi e norme vigenti), in possesso delle nozioni tecniche e normative per l'attuazione dei lavori a regola d'arte.

ATTENZIONE! Ogni operazione di manutenzione e/o pulizia, anche semplice, **deve essere eseguita,** salvo dove diversamente previsto in questo manuale, **solo dopo aver portato l'interruttore generale su O (OFF) e staccato la spina** di alimentazione, per evitare l'avviamento della macchina.
Se, per eseguire un intervento, fosse necessario rimuovere una protezione e/o disattivare un dispositivo di sicurezza, adottare ogni misura necessaria e possibile perché altri non siano esposti ai rischi conseguenti.
Ogni protezione va rimessa in posto e bloccata con tutti i mezzi di fissaggio previsti, **e ogni dispositivo di sicurezza riattivato, appena cessate le ragioni della loro rimozione/disattivazione.**

4.2 MANUTENZIONE PERIODICA (manutenzione ordinaria)

- **Alla fine di ogni giornata o turno di lavoro**, eseguire un'accurata **completa pulizia della macchina**, seguendo le istruzioni di cui al par. 4.8
- **All'inizio di ogni giornata o turno di lavoro** verificare che le dotazioni di sicurezza siano integre e efficienti, eseguendo i controlli di cui al par. 5.2.3

4.3 SOSTITUZIONE DI UNA LAMA (manutenzione straordinaria)

Sequenza di SMONTAGGIO:

Per eseguire questo intervento, l'operatore deve **indossare guanti antitaglio**, in particolare prima di toccare o avvicinarsi alle lame, il cui lato tagliente è molto affilato. Con riferimento alle illustrazioni seguire le istruzioni, per sostituire una lama:

1. Comandare lo start ciclo (aprire e chiudere il coperchio del vano di carico) senza introdurre alcun pane da tagliare, quando il carro spingi pane è completamente avanzato ed il riparo mobile anteriore trasparente si è aperto del tutto, per bloccarli in posizione: portare l'interruttore generale su **O** (OFF) e staccare la spina dalla presa di alimentazione;
2. Aprire del tutto il coperchio del vano di carico; l'assenza di energia elettrica fa sì che non sia più bloccato;
3. Allentare le quattro viti laterali rif. 1 di fissaggio della copertura rif. 2 (tegolo) posta sopra le lame; Figura 9
4. Sconnettere i connettori elettrici rif. 3 e quindi rimuovere il tegolo e posarlo sul banco da lavoro.

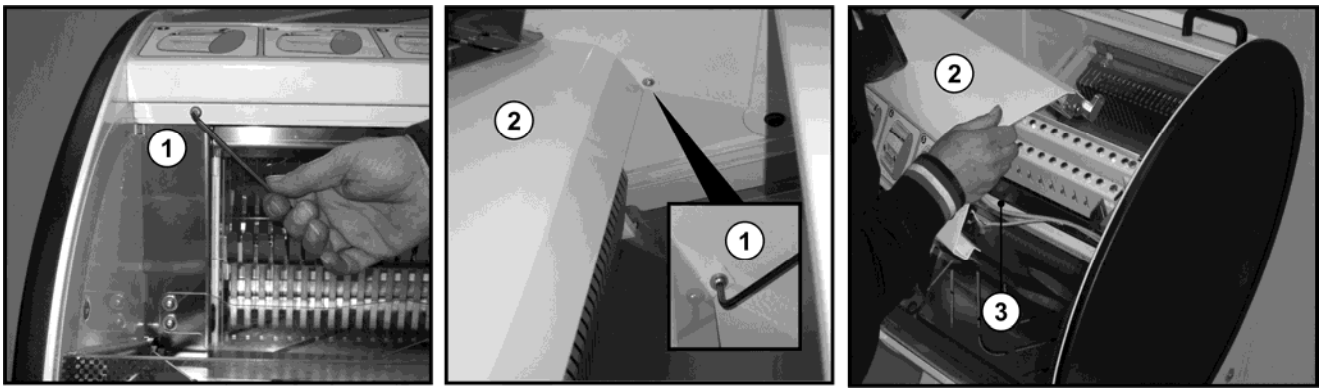

Figura 9

5. Internamente al vano di carico del pane e posteriormente, togliere le due viti che bloccano lo scivolo all'interno del vano di carico Figura 10

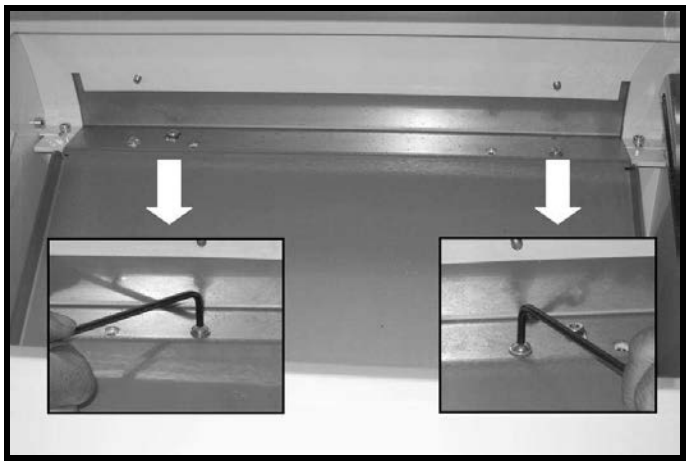

Figura 10

6. Chiudere il coperchio del vano di carico rif. 8 Figura 1, dare tensione alla macchina e premere il pulsante RESET rif. 3 Figura 2. Attendere che la luce verde rif. 5 Figura 2 rimanga accesa continua (carro spingi pane in posizione iniziale), portare l'interruttore generale su **O** (**OFF**) e staccare la spina dalla presa di alimentazione;
7. Aprire il coperchio del vano di carico rif. 8 Figura 1;
8. Svitare le viti rif. 1 Figura 11 da entrambi i lati della macchina in modo da potere sollevare i deflettori rif. 2 Figura 11 in modo da accedere agevolmente alle bielle e i telai portalame;

Figura 11

9. Con una pinza scollegare le molle rif. 1 (una per lato) dal punto di aggancio sul premi pane Figura 12;
10. Sollevare il premi pane rif. 2 sfilandolo dai perni laterali facendo attenzione a non danneggiare le lame;
11. Sulla schiena della macchina, con una chiave a brugola togliere le due viti rif. 3 e sfilare parzialmente lo scivolo rif. 4;
12. Con una chiave a brugola estrarre sui due lati le viti rif. 5 che trattengono le bielle rif. 6 di sostegno del telaio portalame posteriore;

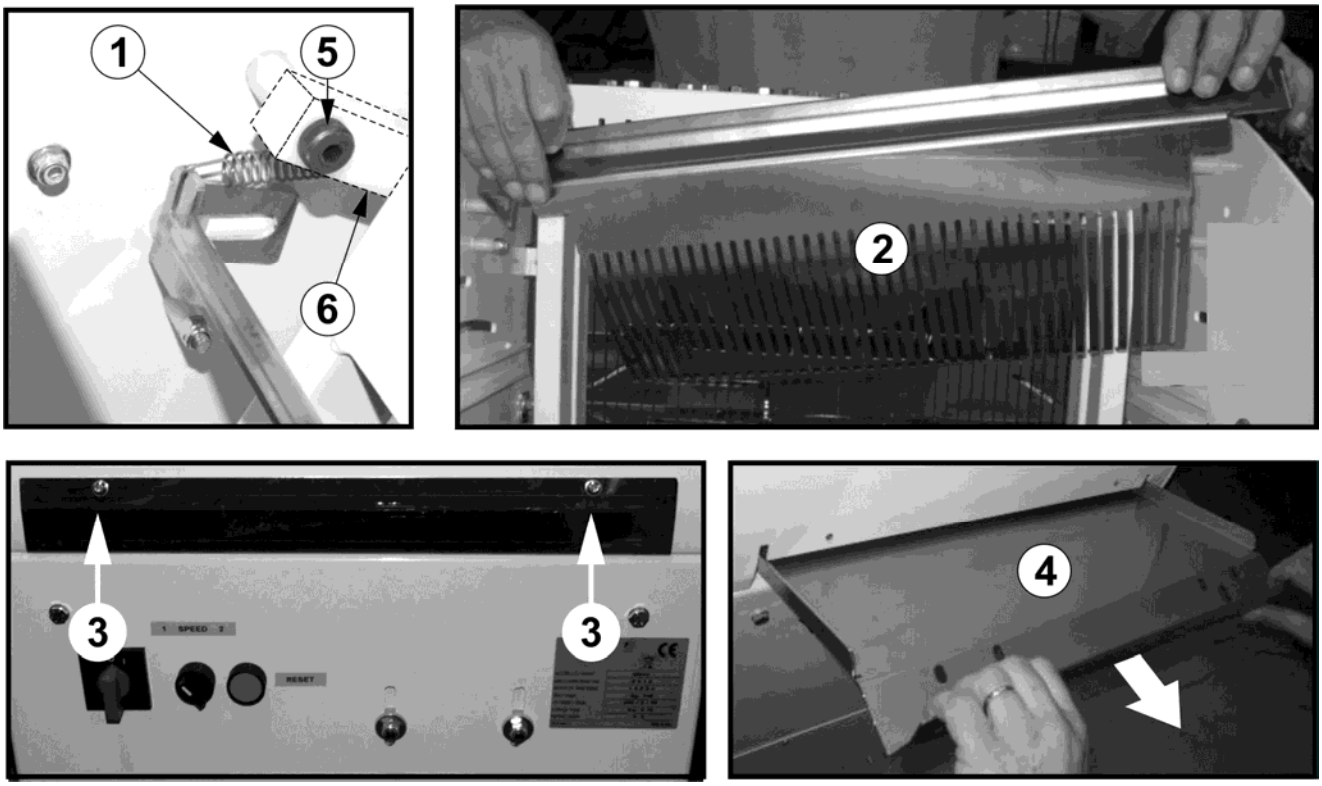

Figura 12

13. Separare “a libro” i due telai rif. 1 e rif. 2 Figura 13 spingendo all’indietro il telaio posteriore rif. 2;
14. Allentare il controdado di fermo rif. 3 in corrispondenza della lama da cambiare, con una chiave a brugola svitare quanto basta la relativa vite di tensionamento rif. 4 Figura 13;
15. Con una pinza afferrare la lama da sostituire e sfilarla dai relativi agganci rif.5/6 Figura 13 e riporre la lama in luogo sicuro per evitare rischi di taglio in caso di contatto accidentale;

Sequenza di RIMONTAGGIO:

16. Inserire la nuova lama agganciando prima il perno inferiore rif. 6, quindi, tenendo abbassato il martelletto rif. 7 agganciare il perno superiore rif. 5;
17. Tensionare adeguatamente la lama avvitando la vite rif. 4 e fissare il controdado;

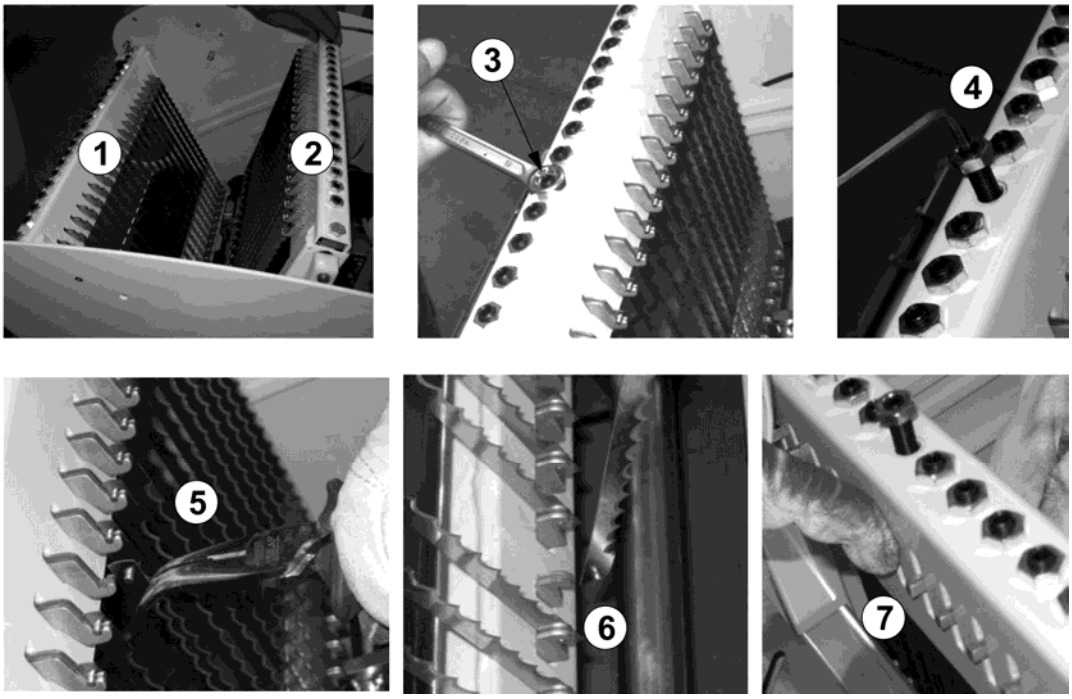

Figura 13

18. Riportare il telaio rif. 2 Figura 13 in posizione originale e riposizionare, su ambo i lati, le bielle fissando le relative viti (ricordarsi di inserire i distanziali in plastica);
19. Riportare i deflettori rif. 2 Figura 11 nella posizione iniziale avvitando le viti rif. 1 Figura 11 da entrambi i lati della macchina;
20. Ri-inserire il premi pane rif. 2 Figura 12 lentamente (attenzione a non urtare le lame) e infilarne le sedi alle estremità sui perni rif.1 Figura 14Figura 14. **Controllare la centratura del pettine tra le lame(un'errata centratura potrebbe far toccare il pettine sulle lame danneggiandole)**, verificando che le rondelle in plastica rimangano all'esterno delle sedi di aggancio;
21. Rimontare le molle rif. 1 Figura 12 usando una pinza ricurva;
22. Ri-inserire lo scivolo del piano di carico rif.4 Figura 12 e rif.2 Figura 14 con i denti centrati tra le lame. Attenzione a sovrapporre lo scivolo al piano di uscita del pane facendo attenzione a non danneggiare le lame;
23. Nell'operazione di cui al punto 20 rispettare l'incastro maschio-femmina delle bandelle laterali rif.3 con rif. 4;
24. Bloccare lo scivolo rif. 4 con le due viti rif. 3 Figura 12;
25. Riposizionare la copertura (tegolo) Figura 11 e (controllando che i fili elettrici scorrano senza impigliarsi), serrare i due dadi laterali rif. 1 Figura 9;
26. Dare tensione e comandare lo start ciclo (aprire e chiudere il il coperchio del vano di carico) senza introdurre alcun pane da tagliare. Bloccare lo spingi pane in posizione avanzata portando l'interruttore generale su **O** (OFF) e staccando la spina dalla presa di alimentazione;
27. Aprire completamente il coperchio del vano di carico;
28. Fissare le due viti Figura 10 che fissano lo scivolo all'interno del vano di carico.

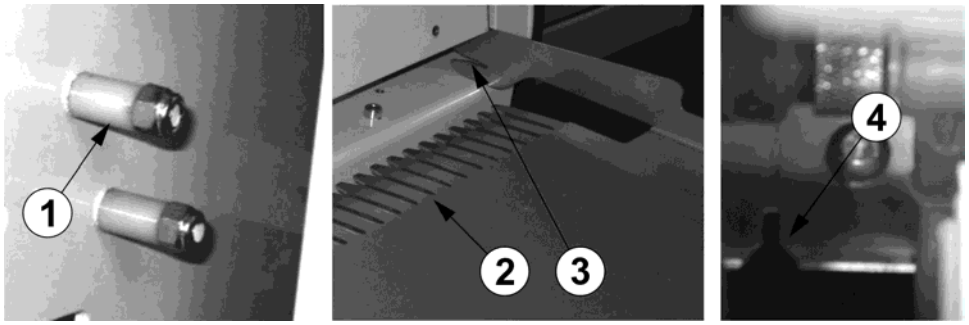

Figura 14

4.4 SOSTITUZIONE E TENSIONAMENTO CINGHIE (manutenzione straordinaria)

Per sostituire le cinghie (vanno sempre sostituite entrambe e mai una soltanto) procedere come segue con riferimento alla Figura 15:

1. Portare l'interruttore generale su **O** (OFF) e staccare la spina dalla presa di alimentazione;
2. Smontare lo scivolo del vano di carico posteriore come indicato nel (par. 4.3) ai punti 1, 2,4,5,6 e 10;
3. Allentare i quattro dadi sulla schiena della macchina rif.1;
4. Allentare il dado rif. 2 e ruotare la vite rif. 3 in senso antiorario per allentare le cinghie rif. 4;
5. Smontare la testa di biella rif. 5 togliendo le due viti rif. 6, rimuovere l'albero rif.7;
6. Sfilare le cinghie rif. 4 e sostituirle con due nuove
7. Ri-posizionare l'albero rif. 7 nella sede della biella rif. 8, quindi bloccarlo rimontando testa di biella rif. 5 e serrando le viti rif. 6;
8. Ruotare la vite rif. 3 in senso orario per tendere le cinghie, quindi bloccare il tutto serrando il dado di fermo rif. 2; la tensione è corretta quando premendo con il dito pollice una cinghia a metà del suo tratto libero, essa flette leggermente;
9. Serrare i quattro dadi rif. 1 e rimontare lo scivolo posteriore seguendo le istruzioni al par. 4.3 come ai punti 21,22,24,25 e 26.

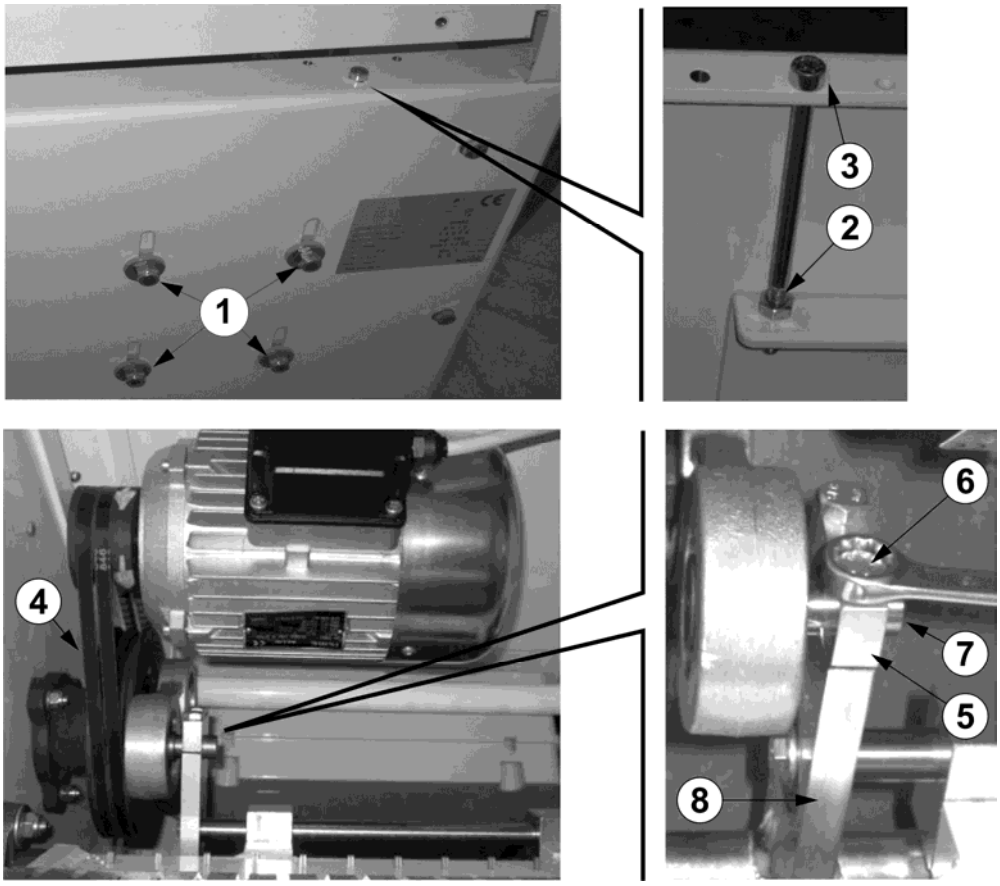

Figura 15

4.5 INTERVENTI ESEGUIBILI SOLO DA TECNICI AUTORIZZATI

Tutti gli interventi di manutenzione diversi da quelli fin qui descritti, oltre che da considerare di manutenzione straordinaria, devono essere eseguiti esclusivamente da tecnici della Ditta costruttrice o da questa autorizzati, in particolare:

- la sostituzione dei telai porta lame
- la sostituzione del motore; procedendo come descritto nel capitolo 4.4 e verificarne sempre il corretto senso di rotazione, come descritto al capitolo 3.3.

4.6 POSSIBILI AVARIE E/O ANOMALIE

Indichiamo qui alcune anomalie che potrebbero verificarsi nel funzionamento della macchina.
L'intervento conseguente dovrà essere eseguito in conformità alle istruzioni, ove esistenti, e in ogni caso **solo dopo aver spento e scollegato la macchina dall'alimentazione elettrica.**

Problema	Possibili cause	Rimedi
La macchina non parte la spia verde è spenta	• Cassetto raccolta briciole non correttamente inserito	- Inserire correttamente il cassetto di raccolta briciole fino all'inserimento completo della chiave micro
	• Mancanza della tensione di alimentazione elettrica	- controllare che la spina sia ben inserita nella presa - controllare se il LED della spia verde è bruciato Il problema è a monte della macchina - controllare le protezioni della linea elettrica del locale di lavoro; nel caso ripristinarle
	• Intervento fusibili di protezione	- Sostituire (par. 4.7; **manutenzione elettrica**)
La macchina non parte la spia verde è accesa	• Microinterruttore di controllo riparo superiore chiuso in avaria	- Chiedere l'intervento dell'**assistenza tecnica**
	• Il comando di reset non funziona	- Chiedere l'intervento dell'**assistenza tecnica**
La macchina è molto rumorosa e vibra in modo anomalo	• Errato senso di rotazione del motore	- si veda (par. 4.5; **manutenzione elettrica**)
	• Le bielle rif.6 Figura 12 sono consumate	- sostituirle
Lo spintore funziona, ma le lame no	• Uno dei sensori all'interno dell'attuatore che aziona lo spintore è in avaria	- Sostituirlo (par. 4.7; **manutenzione elettrica**)
La macchina lavora in modo irregolare	• Tensione cinghie non corretta	- Regolare (par. 4.4; **manutenzione straordinaria**)
Tagli di qualità inaccettabile	• Lame usurate	- Sostituirle (par. 4.3; **manutenzione straordinaria**)

4.7 MANUTENZIONE ELETTRICA

Prima di accedere a qualsiasi parte di macchina alimentata elettricamente staccare la spina dalla presa di alimentazione elettrica. La spina staccata deve rimanere costantemente visibile, in modo da poter sempre verificare visivamente lo stato di “macchina non alimentata elettricamente”.
Ogni intervento che interessasse direttamente o indirettamente l’equipaggiamento elettrico della macchina, **deve essere eseguito da personale tecnico specializzato, professionalmente inquadrato, in possesso delle conoscenze tecniche e normative per l’esecuzione dei lavori a regola d’arte ed espressamente incaricato dell’esple-tamento di tali operazioni, il quale deve prima leggere il presente manuale in ogni sua parte.**
Al presente manuale è allegato lo schema elettrico, che ne costituisce parte integrante.
Il quadro elettrico si trova sulla parte posteriore della macchina

4.8 PULIZIA DELLA MACCHINA

Svuotare il cassetto di raccolta briciole (vedi par. 3.4.5) e lavarlo internamente ed esternamente con acqua pulita; asciugarlo con cura prima di inserirlo nuovamente nella sua sede. Per la pulizia completa della macchina utilizzare un aspiratore con beccuccio sottile, aiutarsi con spazzole o servirsi di brevi soffi d’aria compressa per smuovere residui da zone difficili da raggiungere.

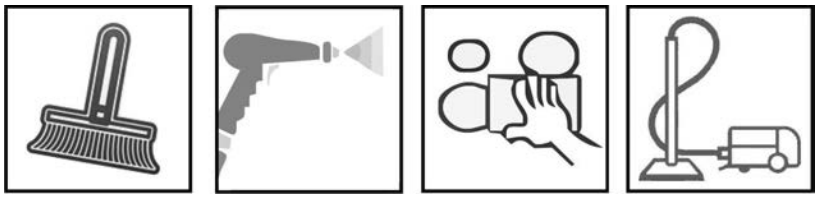

Pulire eventuali macchie con un panno pulito bagnato con acqua ed eventuale detergente neutro.
Non usare spugne o panni abrasivi per la pulizia, specialmente della protezione trasparente. Per quest'ultima si consiglia di usare il prodotto antistatico specifico ogni settimana per evitare accumuli di polvere.
Non usare oggetti metallici, soprattutto se taglienti e/o appuntiti, **per non danneggiare le parti.**
Per eseguire operazioni di pulizia in prossimità delle lame **indossare previamente guanti antitaglio** (il lato tagliente delle lame è molto affilato e un contatto anche leggero potrebbe causare ferite).
Non usare alcol o solventi in genere.
Periodicamente (dipende da quanto viene usata) **provvedere alla disinfezione** dello scivolo posteriore, delle lame e del piano di scarico anteriore, spruzzandoli con normale detergente per stoviglie in acciaio con proprietà disinfettanti (**indossare previamente guanti antitaglio**) quindi risciacquare.

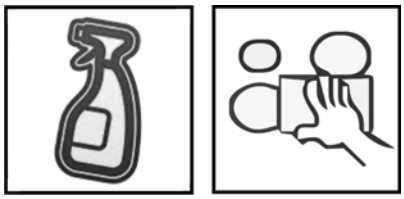

Dopo questa operazione eseguire alcuni di tagli di pane, le fette ottenute non devono però poi essere messe in vendita, né tanto meno consumate, ma smaltite come rifiuti in conformità alle vigenti leggi.

4.10 SOSTA PROLUNGATA O ESCLUSIONE DAL SERVIZIO

In caso di sosta prolungata o esclusione dal servizio, sconnettere la macchina dall’alimentazione elettrica; pulirla con cura in ogni parte e coprirla con teli puliti e impermeabili per preservarla da agenti ambientali, polvere, insetti, roditori, ecc. Adottare tutte le misure atte ad evitare alla macchina rischi di urti, manomissioni, danneggiamenti, maltrattamenti, ecc.
Al suo ripristino in servizio è necessario un attento esame preliminare per controllarne l’integrità ed agire come se si trattasse del primo avviamento.

5 SICUREZZA

5.1 PREMESSA

La descrizione dei rischi e le relative considerazioni, di cui al presente capitolo, sono basate:

- sulla conoscenza delle normali condizioni e della prevista destinazione d'uso della macchina;
- sul presupposto di uso professionale della macchina (anche solo per manutenzione, pulizia, ecc.) i lavoratori sono stati adeguatamente istruiti e resi edotti dei rischi specifici e generici esistenti nell'ambiente di lavoro, in ottemperanza, tra l'altro, a leggi e norme vigenti;
- sul presupposto che l'utente professionale si attenga scrupolosamente alle indicazioni riportate direttamente sulla macchina;
- sul presupposto che l'utente occasionale (cliente del punto vendita) sia stato correttamente istruito dal personale preposto.

MOLTO IMPORTANTE!

Prima di mettere in servizio la macchina e/o di consentirne l'uso per cui è destinata, l'utilizzatore deve leggere e comprendere istruzioni e indicazioni di questo manuale; conseguentemente, chi mette in servizio e/o consente di usare la macchina dichiara implicitamente di assumersi ogni responsabilità civile e penale per danni a persone, animali, cose, che dovessero verificarsi in conseguenza dell'inosservanza, anche parziale, delle stesse.

5.2 PERICOLI, DOTAZIONI DI SICUREZZA E RISCHI RESIDUI

Ai sensi della Direttiva 2006/42/CE si forniscono qui di seguito chiare e concise informazioni sui pericoli che caratterizzano la macchina e sui corrispondenti rischi, nonché sulle misure adottate per eliminarli o ridurli;ove non fosse stato possibile eliminare del tutto un rischio,si forniscono informazioni sul relativo rischio residuo e su eventuali ulteriori misure da adottare per limitarne ancor più l'entità.

5.2.1 PERICOLI, E RELATIVI RISCHI, CHE CARATTERIZZANO LA MACCHINA

La macchina è caratterizzata dai seguenti pericoli di natura**:**

Meccanica

- **Taglio:** per contatto con il lato tagliente delle lame in movimento passando
  - dal lato di carico del pane da tagliare
  - dal lato di uscita del pane tagliato
  - attraverso il vano normalmente occupato dal cassetto di raccolta briciole
- **Schiacciamento, cesoiamento, presa, trascinamento** per contatto con organi meccanici in movimento
- **Ferita da taglio** per contatto con il lato tagliente delle lame, benché ferme, durante operazioni di pulizia o sostituzione delle lame stesse

Elettrica:

- **Elettrocuzione** per contatto diretto o indiretto con parti in tensione oppure a causa di fattori esterni che agiscono sull'equipaggiamento elettrico

I relativi rischi sono stati eliminati o ridotti il più possibile e/o potranno essere ulteriormente ridotti, attuando le misure e i dispositivi di sicurezza descritti nei 5.2.2, 5.2.3, 5.2.4, 5.2.5, e 5.4.

5.2.2 DOTAZIONI DI SICUREZZA E RELATIVE CONSIDERAZIONI

1. **Coperchio del vano di carico interbloccato** rif. 1 Figura 16, il quale fa sì che sia impossibile raggiungere le lame e lo spingi pane quando questi sono in movimento. La sua posizione è controllata da un apposito microinterruttore rif. 3 comandato dalla camma rif. 2. La condizione di "bloccato" è realizzata tramite l'elettromagnete rif. 4, in questo caso viene eseguito il comando di start dello spintore e delle lame di taglio. In caso di apertura forzata del coperchio, il sistema di sicurezza associato comanda l'arresto d'emergenza della macchina con azzeramento di energia elettrica ad ogni sua parte altrimenti pericolosa fintanto che detto coperchio rimane aperto. La sua richiusura attiva automaticamente il reset della macchina riportando lo spingi pane in posizione di partenza.

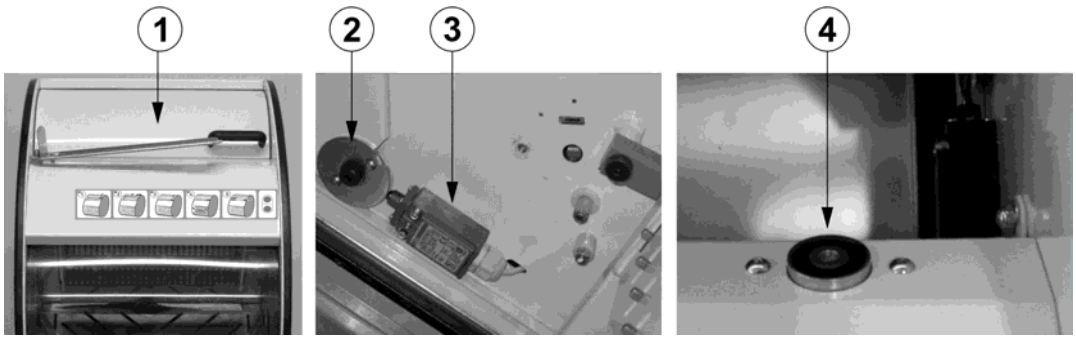

Figura 16

2. **Ripari fissi.** Sono tutte quelle protezioni in acciaio che sono fissate alla macchina e per la cui rimozione occorre almeno un attrezzo. Con riferimento alla Figura 17 si tratta sostanzialmente dei seguenti elementi già descritti in precedenza nel presente manuale:
   - scivolo del vano di carico pane rif.1
   - scivolo del vano di uscita fette pane rif.2
   - tegolo sopra la zona delle lame rif.3
   - portello di chiusura del vano di alloggiamento del cassetto di raccolta briciole rif.4, e dei seguenti altri elementi che fungono pure da ripari fissi
   - paratia di plastica trasparente rif. 5, posta nella parte superiore del vano d'uscita pane a limitare l'accesso alle lame di taglio;

Con la macchina in condizione di stand-by, il coperchio di carico aperto permette l'accesso alla parte inferiore delle lame che risultano accessibili, rif.1Figura 17, **in caso di forzatura dello spingi pane** vincendo la forza delle molle di tensione.
Evitare assolutamente di inserire le mani nel vano di carico come evidenziato dagli appositi adesivi di sicurezza **ed in particolare di premere sullo spingi pane**.

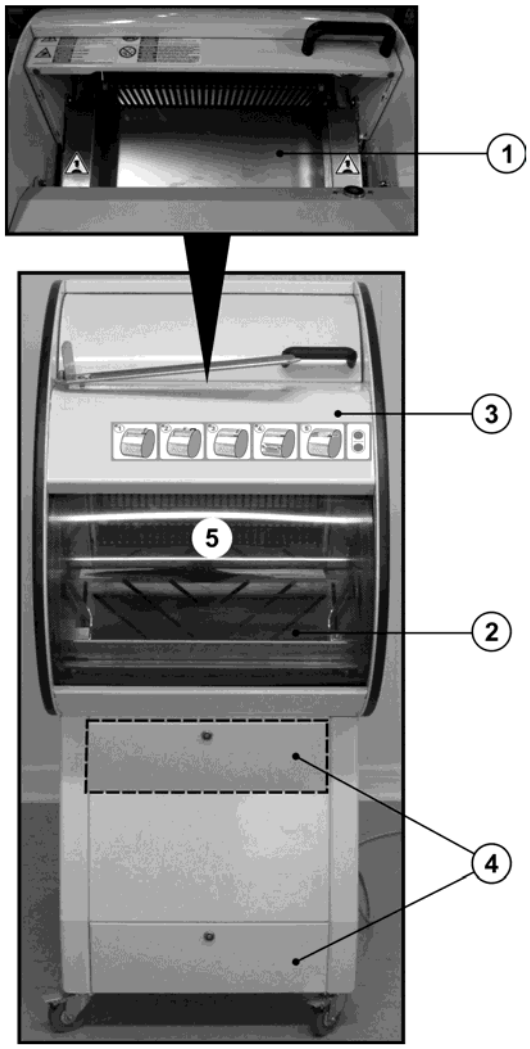

Figura 17

ATTENZIONE

Si fa assoluto divieto di aprire e/o rimuovere le protezioni e/o disattivare dispositivi di sicurezza, se non per reali esigenze di lavoro e previa adozione di tutte le misure atte ad evidenziare la presenza dei rischi conseguenti. Simili operazioni devono essere eseguite solo se e per il tempo strettamente necessario ed esclusivamente da personale esperto, addestrato ed espressamente autorizzato. I dispositivi di sicurezza devono essere riattivati e le protezioni rimesse al loro posto e fissate con tutti i mezzi in dotazione non appena cessate le ragioni che ne hanno reso necessaria la temporanea disattivazione/rimozione.

5.2.3 VERIFICHE DELL'EFFICIENZA DELLE DOTAZIONI DI SICUREZZA

Le verifiche di cui al presente paragrafo vanno eseguite con diligenza ogni giorno da parte di personale esperto nell'uso della macchina nonché informato e formato sui rischi residui che la caratterizzano; se anche uno solo dei controlli desse esito negativo, non usare la macchina, né consentirne l'utilizzo da parte di terzi e chiedere l'intervento di un tecnico specializzato e esperto in merito alla questione specifica con profonda conoscenza delle norme di sicurezza in vigore. Con riferimento alle dotazioni di sicurezza descritte al par. 5.2.2, e alle relative considerazioni di merito, all'inizio di ogni giornata e/o turno di lavoro si devono effettuare le seguenti verifiche:

1. Verificare visivamente che le lame non entrino in movimento prima che il riparo mobile superiore sia completamente chiuso (l'entrata in movimento delle lame è percepibile per il fatto che la macchina mostra leggere oscillazioni dovute al movimento dei telai portalame). Quando le lame sono entrate in movimento, provare ad aprire, senza forzare, il riparo superiore che, invece, deve risultare saldamente bloccato. Alla fine di un ciclo a vuoto, aprire il riparo non appena viene sbloccato e verificare che le lame siano già ferme.
2. Controllare visivamente che i ripari fissi siano in ottimo stato, esenti da corrosioni, ammaccature, ecc., e fissati con tutti i mezzi previsti (viti)
3. Verificare che le lame siano tutte presenti, integre e non deformate; per motivi di sicurezza, **lo spazio libero intorno a ogni lama non deve mai eccedere il passo nominale per più di 0,5 mm e, comunque, mai superare i 25 mm**.

5.2.4 RISCHI RESIDUI DI ORIGINE MECCANICA

NELL'USO DELLA MACCHINA PER LE NORMALI OPERAZIONI DI TAGLIO del pane da parte dell'utente professionale, i rischi di origine meccanica residui sono i seguenti:

A macchina ferma in posizione di carico del pane:

- **rischio di taglio** per contatto con le lame nella zona di carico pane; con riparo superiore aperto, le stesse risultano parzialmente accessibili in corrispondenza del piano di carico e in caso di forzatura del pettine vincendo la forza delle molle di tensione. Evitare assolutamente di inserire le mani nel vano di carico come evidenziato dagli appositi adesivi di sicurezza.
- **rischio di taglio** per contatto con le lame nella zona di scarico pane, quando la macchina è in condizione di stand-by.
  Evitare assolutamente di inserire le mani nel vano di scarico come evidenziato dagli appositi adesivi di sicurezza.

- **rischio di impigliamento accidentale delle dita** nelle fessure presenti sul piano di scarico del pane tagliato Figura 18. Se ciò accadesse, un movimento impulsivo o innaturale della mano potrebbe provocare trazioni/torsioni delle dita anche dolorose. Tuttavia, le feritoie devono essere lasciate per evitare che briciole e residui si accumulino e "inquinino" i successivi pani tagliati. Il rischio è comunque di fatto molto basso, anche perché la persona avrebbe la netta percezione delle dita che si stanno infilando nelle feritoie e le ritrarrebbe immediatamente.

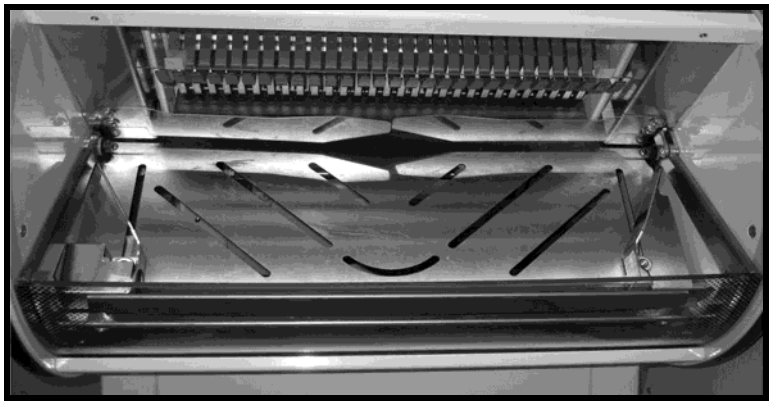

Figura 18

PER I RESTANTI USI (movimentazione, manutenzione, pulizia, ecc.), se le istruzioni del presente manuale sono rispettate, **la macchina è caratterizzata dai seguenti rischi residui**, già descritti nei paragrafi precedenti e che qui si riassumono succintamente:

Rischio di taglio per contatto con il tagliente delle lame in occasione di operazioni di pulizia o di sostituzione di una o più lame. Nel presente manuale è espressamente riportato l'**obbligo di indossare guanti antitaglio prima di accingersi ad eseguire qualsiasi operazione che preveda la necessità di avvicinare le mani alle lame** (vedi ad es. il par. 4.3 "Sostituzione di una lama")

Rischio di impigliamento accidentale delle dita, nelle fessure, aperture, feritoie, ecc. che diventano accessibili quando alcune parti vengono smontate per consentire la manutenzione.

Nell'uso professionale della macchina, **tutti i rischi residui** qui descritti, di per sé molto bassi, **possono essere ridotti ulteriormente se**:

- il datore di lavoro fornisce adeguati informazione, formazione, addestramento per l'uso corretto e sicuro della macchina agli addetti incaricati, sulla base di specifiche procedure di lavoro, delle quali dovrà pretendere l'assoluto rispetto.
- l'operatore rispetta scrupolosamente le indicazioni fornitegli dal datore di lavoro e le istruzioni del presente manuale, mantiene alta la concentrazione sul lavoro che sta svolgendo e si astiene da eseguire movimenti e/o azioni anomali/e.

5.2.5 RISCHI RESIDUI DI ORIGINE ELETTRICA

Il rischio è legato a possibili contatti accidentali con parti in tensione, ad es. in occasione di interventi di manutenzione.

ATTENZIONE! Prima di smontare/aprire qualsiasi riparo o parte, la cui rimozione consentisse l'accesso a parti in tensione (o comunque pericolose) e/o prima di iniziare ogni operazione su parti alimentate elettricamente, il tecnico incaricato deve staccare la spina dalla presa elettrica di alimentazione e collocare la spina staccata in posizione tale che egli possa costantemente vederla; in tal modo egli può in qualunque momento sincerarsi che la macchina non è elettricamente alimentata. Non vi sono motivi ragionevolmente prevedibili perché un tecnico si trovi nella necessità di operare direttamente su parti elettricamente alimentate.

La professionalità dei tecnici chiamati a svolgere tali operazioni, dovrebbe essere sufficiente garanzia contro i rischi in oggetto; si ricorda che ogni intervento di carattere elettrico deve essere eseguito solo da personale esperto e professionalmente inquadrato in grado di eseguire i lavori a regola d'arte e a conoscenza delle disposizioni di legge vigenti in materia.

5.3 INFORMAZIONI SUL RUMORE EMESSO DALLA MACCHINA

Sulla base di rilevazioni fonometriche, effettuate su macchine assai simili per conformazione e funzionamento e uguali in quanto a prestazioni, eseguite con fonometro integratore Classe 1 e microfono posto sul fronte macchina in corrispondenza del posto operatore (circa 200 mm di distanza orizzontale dal fronte macchina e a 1,6 m di altezza dal pavimento), le macchine nuove di fabbrica, oggetto del presente manuale, in funzionamento a vuoto e in condizioni normali emettono un livello di pressione acustica continuo equivalente ponderato LAeq, inferiore a 70 dB(A), anche tenendo conto di un errore massimo pari a + 2,0 dB(A).

5.4 SEGNALETICA DI SICUREZZA

Sulla macchina è affissa in origine la segnaletica di sicurezza mostrata in Figura 19:

Pos.	Descrizione
1	PERICOLO: Organi meccanici in movimento
2	PERICOLO: Attenzione alle mani
3	VIETATO: rimuovere i dispositivi di sicurezza
4	VIETATO: Pulire lubrificare registrare gli elementi della macchina quando sono in moto
5	PERICOLO: Lame taglienti
6	PERICOLO: Sono presenti tensioni pericolose

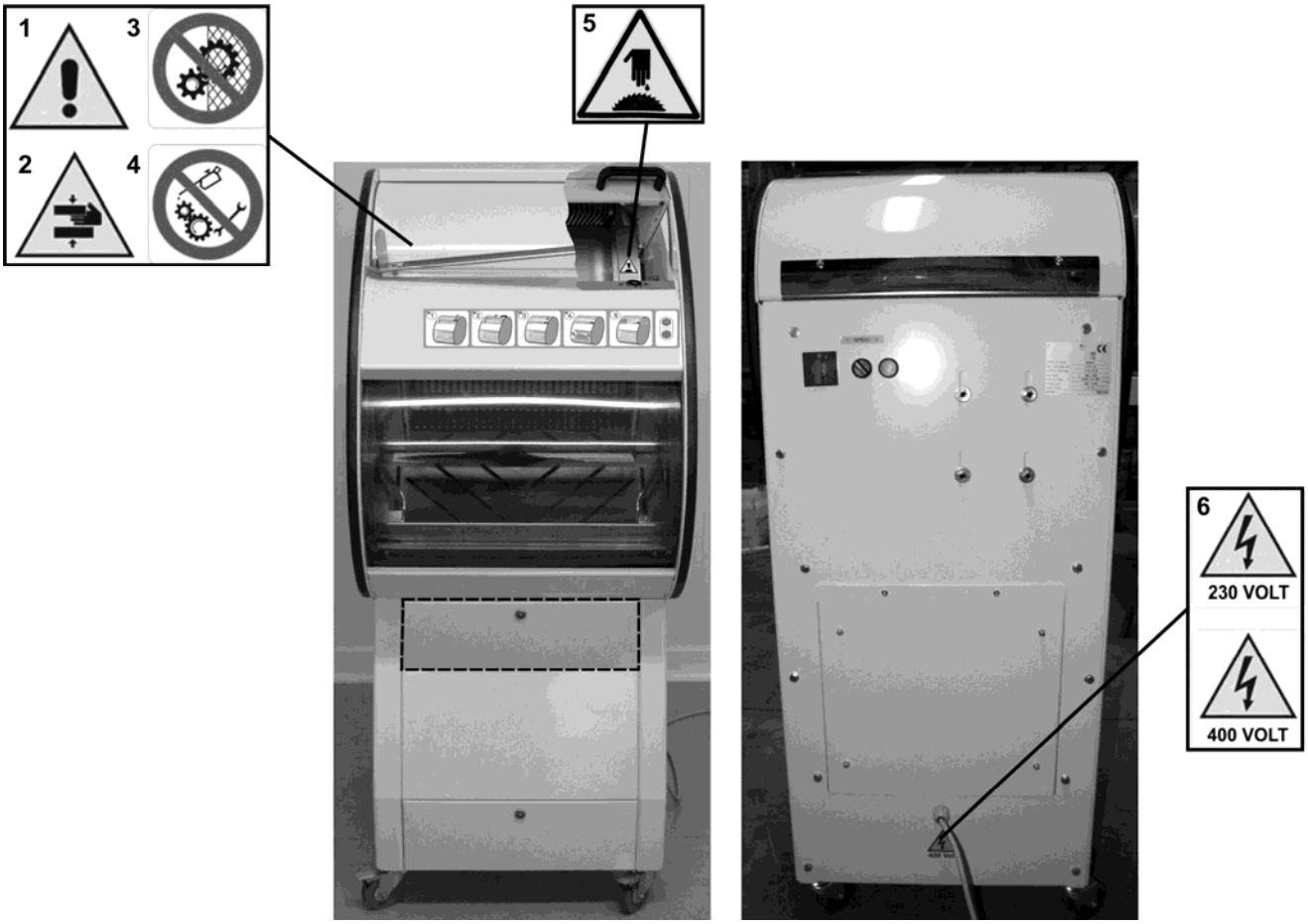

Figura 19

Controllare la perfetta conservazione delle immagini e dei colori dei segnali; al minimo segno di deperimento sostituirli tempestivamente, darne immediata segnalazione al preposto e/o al dirigente superiore i quali adotteranno i provvedimenti del caso.

6 SMANTELLAMENTO

Se si volesse procedere allo smantellamento della macchina, separare i vari suoi componenti per tipologia di materiale e provvederne poi allo smaltimento in conformità a leggi e norme vigenti. Estrarre gli eventuali lubrificanti usati, i quali devono essere pure smaltiti separatamente.
Rivolgersi a ditte specializzate nel settore specifico dello smaltimento rifiuti.

Acciaio Fe verniciato: struttura della macchina, riparo superiore lame (tegolo), riparo mobile superiore, telai di supporto delle lame

Acciaio inox: scivolo di carico pane, lame, spintore, pettine, scivolo di uscita fette, supporto per insacchettamento

Plastica, gomma: ruote di base, cassetto di raccolta briciole.

Materiale vario:componenti elettrici, motori (avvolgimenti in rame).

Il simbolo apposto sull'apparecchiatura, e qui mostrato, indica che essa non deve essere smaltita come normale rifiuto urbano, ma deve essere conferita separatamente ad un centro di raccolta RAEE specificatamente predisposto per il trattamento conforme degli apparati elettrici e/o elettronici.

Lo smaltimento non corretto o un uso improprio dell'apparecchiatura o di parti di essa, potrebbe produrre effetti potenzialmente negativi e dannosi per l'ambiente e la salute delle persone.

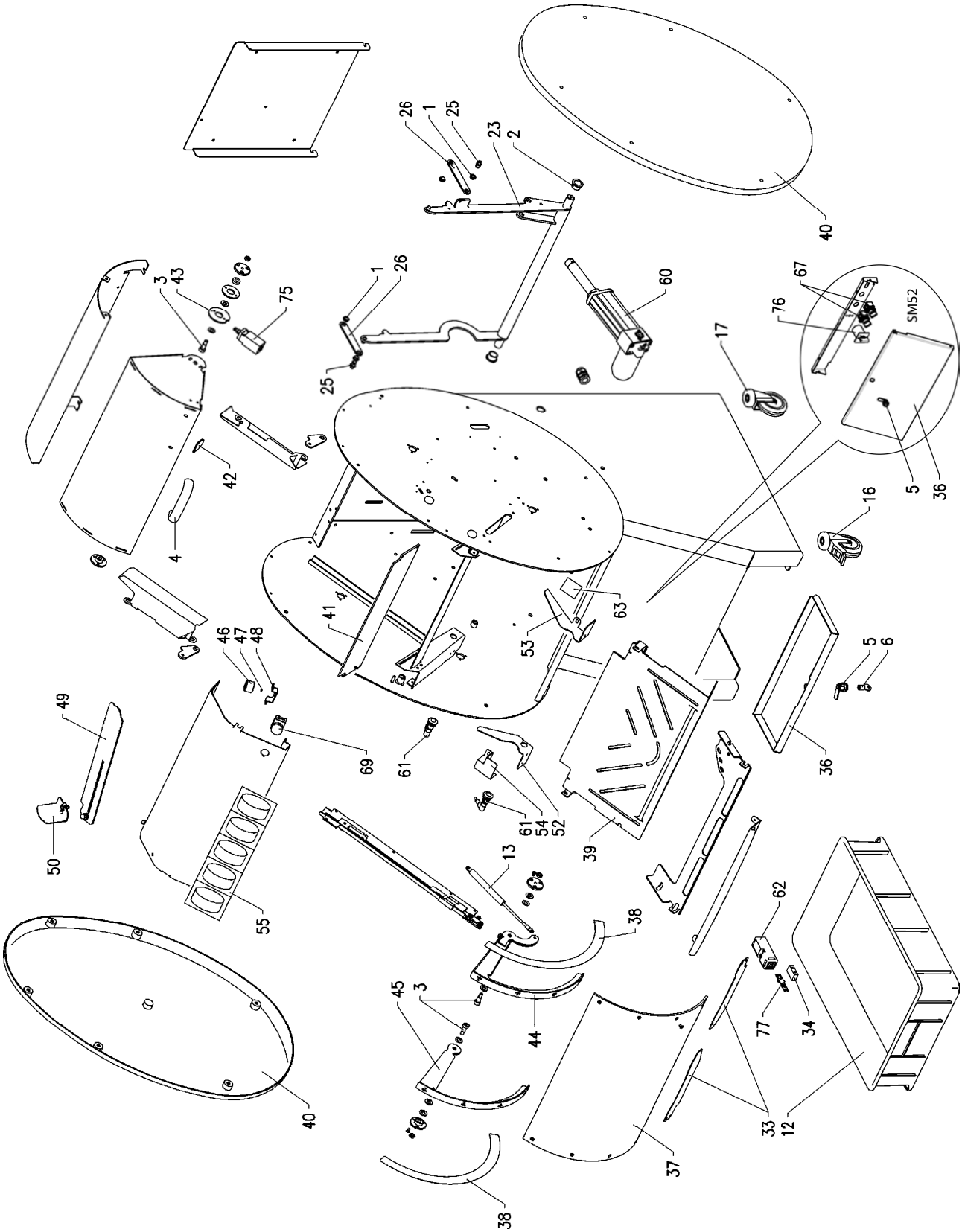
26
1
25
23
2
40
3
43
75
1
26
25
60
67
76
SM52
17
42
4
5
36
16
41
63
53
46
47
48
5
6
49
69
61
36
61
54
52
39
50
13
62
55
38
45
3
44
77
34
40
33
12
37
38

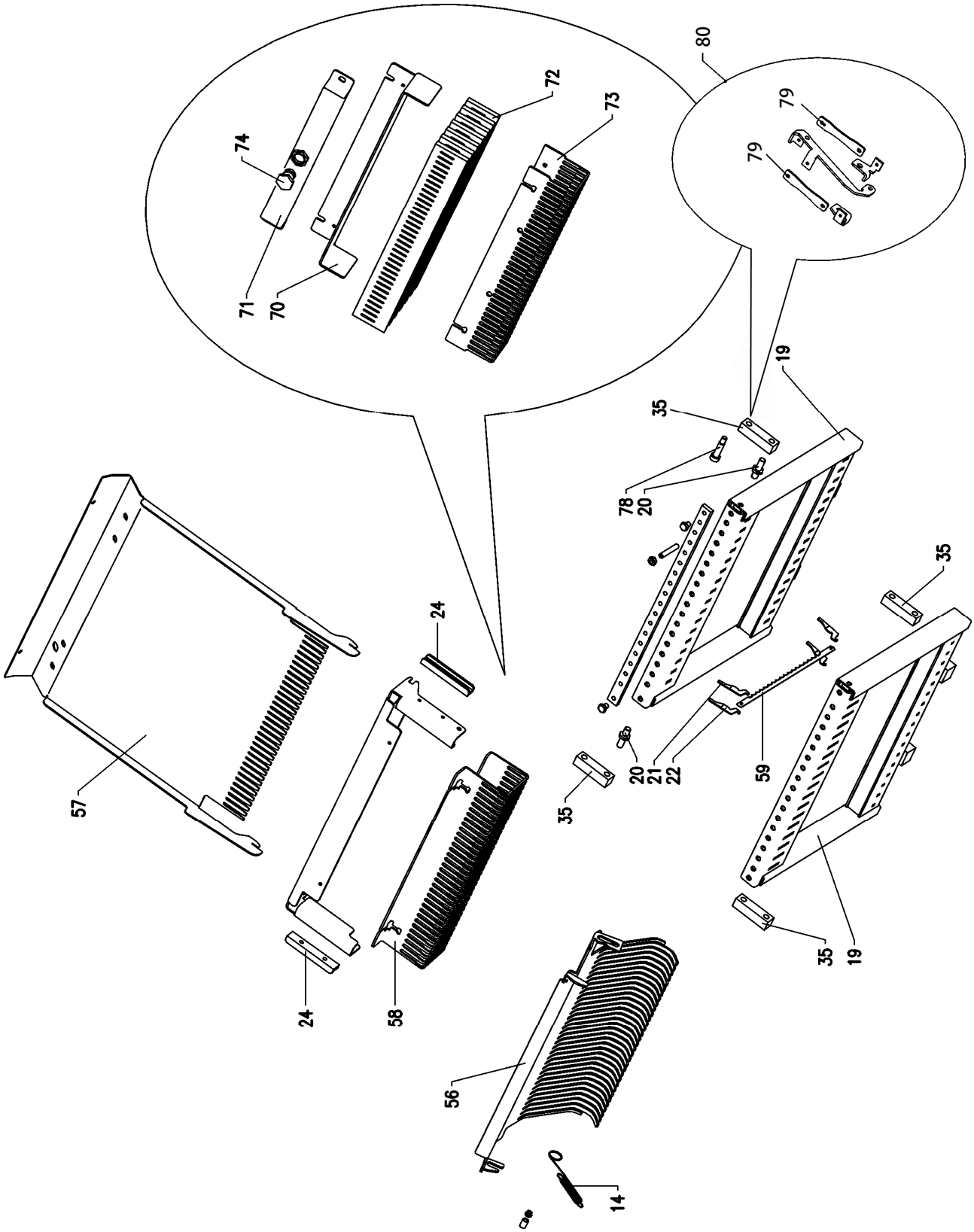
80
79
79
72
73
74
71
70
19
35
78
20
35
24
57
20
21
22
59
35
24
58
35
19
56
14

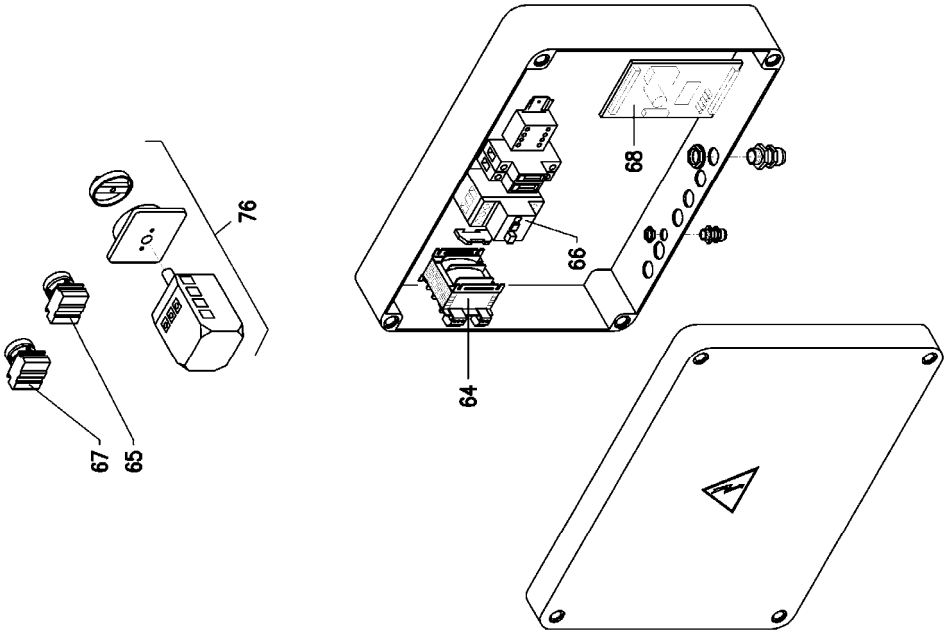
76
67
65
68
66
64

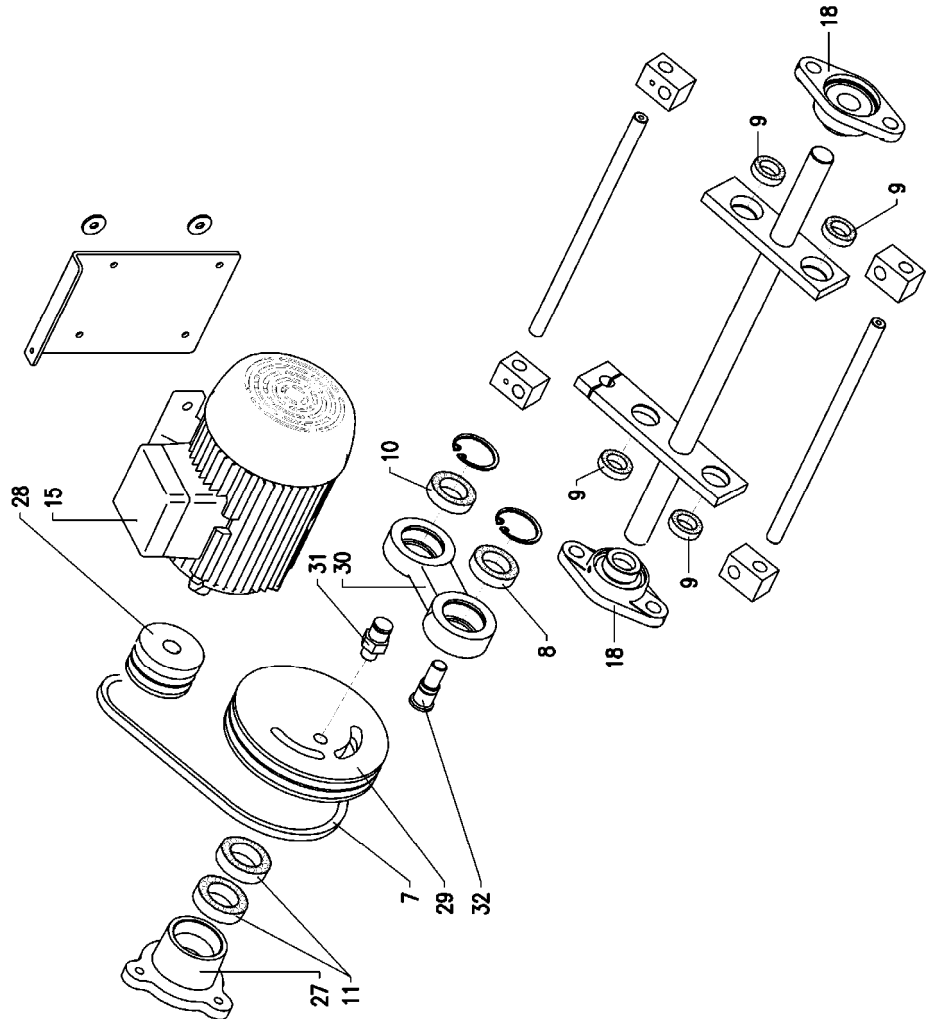
18
9
9
10
9
28
15
31
30
8
18
9
7
29
32
27
11

POS.	COD. SM 42	COD. SM 52	DESCRIZIONE - **DESCRIPTION**
1	C00039	C00039	BUSSOLA MINIPLAST TIPO MP 08-10-10 - **BUSHING**
2	C00043	C00043	BUSSOLA STRISC. MP 08-20- 2 - **BUSHING**
3	C00045	C00045	VITE TCCE RETTIFICATA M8 10X16 - **SCREW**
4	C00048	C00048	MANIGLIA PIENA I.117 CON BOCC. FIL. M08 NERA **HANDLE**
5	C00115	C00115	CHIUSURA UNIVERSALE CON CHIAVE QUADRA 7 **UNIVERSAL LOCK**
6	C00116	-	CHIAVE QUADRA DA 7 PER CHIUSURA UNIVER. **SQUARE KEY**
7	C00629	C00629	CINGHIA TRAPEZOIDALE REX XPZ 710 **TRAPEZOIDAL BELT**
8	C00624	C00624	CUSCINETTO UNI 2204 2RS 20/47/18 - **BEARING**
9	C00174	C00174	CUSCINETTO UNI 6202 2RS 15/35/11 - **BEARING**
10	C00623	C00623	CUSCINETTO UNI 6204 2RS 20/47/14 - **BEARING**
11	C00531	C00531	CUSCINETTO RADIALE SFERE2RS 25/52/15 UNI6205 **BEARING**
12	C00186	C00186	CASSETTA SERVICE PIENA 60X40X13 NEUTRO **BOX**
13	C00297	C00297	MOLLA A GAS 156.265.7 RS3-TZ1-PIST.F 0,6 **GAS SPRING**
14	D02800	D02800	MOLLA TRAZ F1.24 L80.5 Ø12 OCCHIELLO - **SPRING**
15	C00338	C00338	MOTORE ELETTRICO - **ELECTRIC MOTOR**
16	C00438	C00438	RUOTA GIR.D75 GEM. PERNO M12+FRENO SM42 **SWINGING WHEEL + BRAKE**
17	C00439	C00439	RUOTA GIR.D75 GEM. PERNO M12 SM42 **SWINGING WHEEL**
18	C00463	C00463	SUPPORTO UCFL 205 - **SUPPORT**
19			TELAIO PORTALAME (VARIE MISURE) **BLADE FRAME**
20	D00614	D00614	PERNO SUPERIORE TELAIO PORTALAME **BLADE FRAME SUPERIOR PIN**
21	D00616	D00616	LEVA TIRAMOLLA DESTRO **RIGHT SPRING LEVER**
22	D00617	D00617	LEVA TIRAMOLLA SINISTRO LEFT SPRING LEVER
23	D00624	D03293	BRACCIO SPINGIPANE VERN. - **BREAD-PRESS ARM**
24	D00632	D00632	GUIDA PER SPINGIPANE - **BREAD- PRESS GUIDE**
25	D00636	D00636	PERNO CARRO SPINGIPANE - **BREAD- PRESS PIN**
26	D00637	D00637	LEVA BRACCIO SPINGIPANE C42 ZINC. **BREAD- PRESS LEVER**
27	D00639	D00639	SUPPORTO PULEGGIA CONDOTTA **PULLEY SUPPORT**
28	D00640	D00640	PULEGGIA MOTRICE (50 HZ) - **DRIVING PULLEY**
29	D00641	D00641	PULEGGIA CONDOTTA - **PULLEY**
30	D00642	D00642	BIELLA PULEGGIA CONDOTTA LAVOR. **CONNECTING ROD**
31	D00643	D00643	PERNO PULEGGIA CONDOTTA - **PULLEY PIN**

POS.	COD. SM 42	COD. SM 52	DESCRIZIONE - **DESCRIPTION**
32	D00644	D00644	PERNO BIELLA - **PULLEY PIN**
33	D02825	D03320	BANDELLA DI RITENUTA - **PLATES**
34	D02505	D02505	SUPPORTO CHIAVE MICRO - **KEY SUPPORT**
35	D01431	-	BIELLA MONDIAL IN DERLIN - **CONNECTING ROD**
36	D02218	D03265	SPORTELLO CASSETTO BRICIOLE **DRAWER DOOR**
37	D02228	D03299	SPORTELLO ANTERIORE - **FRONT DOOR**
38	D02229		PATTINO LATERALE ADESIVO - **ADHESIVE SHOE**
39	D02231	D03269	SCIVOLO ANTERIORE - **FRONT SLIDE**
40	D02232	D02232	COPERCHIO LATERALE COMPLETO **LATERAL COMPLETE COVER**
41	D02233	D02233	PARATIA ANTERIORE MOBILE **FRONT BULKHEAD**
42	D03106	D03106	RISCONTRO SPORTELLO SUPERIORE **UPPER DOOR PIN**
43	D02235	D02235	CAMMA MICRO SPORTELLO SUPERIORE **MICRO SWITCH CAM**
44	D02241	D03289	FIANCO DX SPORTELLO ANT. COMPLETO **COMPLETE DOOR SIDE**
45	D02242	D03290	FIANCO SX SPORTELLO ANT. COMPLETO **COMPLETE DOOR SIDE**
46	S00502	S00502	ELETTROMAGNETE - **ELECTROMAGNET**
47			ANELLO OR UNI 9211 4.5X1.8 - **OR-RING**
48	D03100	D03100	SUPPORTO ELETTROMAGNETE **ELECTROMAGNET SUPPORT**
49	D02260	D03270	PIANO DI CONFEZIONAMENTO **PACKAGING SURFACE**
50	D02261	D02261	FERMO PIANO DI CONFEZIONAMENTO **PACKAGING PIN**
51	D02262	D02262	DISTANZIALE NYLON FORO10.2 EST.21 SP.6 **SPACER**
52	D02267	D02267	SPONDA LATERALE DX - **LATERAL BOARD RIGHT**
53	D02268	D02268	SPONDA LATERALE SX - **LATERAL BOARD LEFT**
54	D02269	D02269	CARTERINO FOTOCELLULA - **PHOTOCELL GUARD**
55	D02271	D03284	ETICHETTA FRONTALINO - **LABEL**
56			PREMIPANE (VARIE MISURE) - **BREAD-PRESS**
57			SCIVOLO POSTERIORE (VARIE MISURE) **REAR SLIDE**
58			SPINGIPANE (VARIE MISURE) - **BREAD-PUSH**
59	P00488	P00488	LAMA INOX CON PERNI - **INOX BLADE WITH PIN**
60	S00006	S00006	ATTUATORE SM42 A0-1/MR CC V24 C75 S20 M3 F00 **ACTUATOR**
61	S00023	S00023	FOTOCELLULA MHL15-P3236 PNP D.ON M12-3PIN SICK - **PHOTOCELL**
62	S00441	S00441	MICRO DI SICUREZZA - **SAFETY MICRO SWITCH**
63	S00399	S00399	RIFLETTORE ADESIVO REF-DG-K 120 PCS 3X3 CM **REFLECTIVE ADHESIVE**

POS.	COD. SM 42	COD. SM 52	DESCRIZIONE - **DESCRIPTION**
64	C00579	C00579	TRASFORMATORE MONOFASE 160VA 230-400-415-440/2-19-24 - **TRANSFORMER**
65	C00581	C00581	SELETTORE NERO - **BLACK SELECTOR**
66	C00582	C00582	TELERUTTORE B6-30-10 - **REMOTE-CONTROL SWITCH**
67	S00425	S00425	PULSANTE BLU - **BLUE PUSH-BUTTON**
68	S00426	S00549	SCHEDA DI CONTROLLO SM42 **ELECTRONIC CARD**
69	S00444	-	SPIA LUMINOSA VERDE SM42 - **LIGHT GREEN**
70	D01612	D01622	LAMIERA PREMI FELTRO **FELT SHEET METAL AWARDS**
71	D01613	D01623	SERBATOIO OLIO - **OIL TANK**
72	D02485	D02798	FELTRO PER OLIATURA SM42 - **OILING FLET**
73			SPINGIPANE PER OLIATURA (VARI PASSI) **BREAD-PUSH (OIL)**
74	C00553	C00553	TAPPO OLIO - **OIL PLUG**
75	S00433	S00433	MICRO INTERRUTTORE CONEPI AP3 T13 Z11 **MICRO SWITCH**
76	C00223	C00223	INTERRUTTORE GENERALE - **GENERAL SWITCH**
77	S00441	S00441	CHIAVE MICRO - **MICRO SWITCH KEY**
78	C00046	-	VITE TCCE RETTIFICATA M8 10X40 - **SCREW**
79	D03046	D03046	SUPPORTO ELASTICO - **RUBBER JOINT**
80	G00553	G00553	KIT SUPPORTI ELASTICI – **RUBBER JOINTS KIT**

SM 42 - 400VAC 0,75 kW

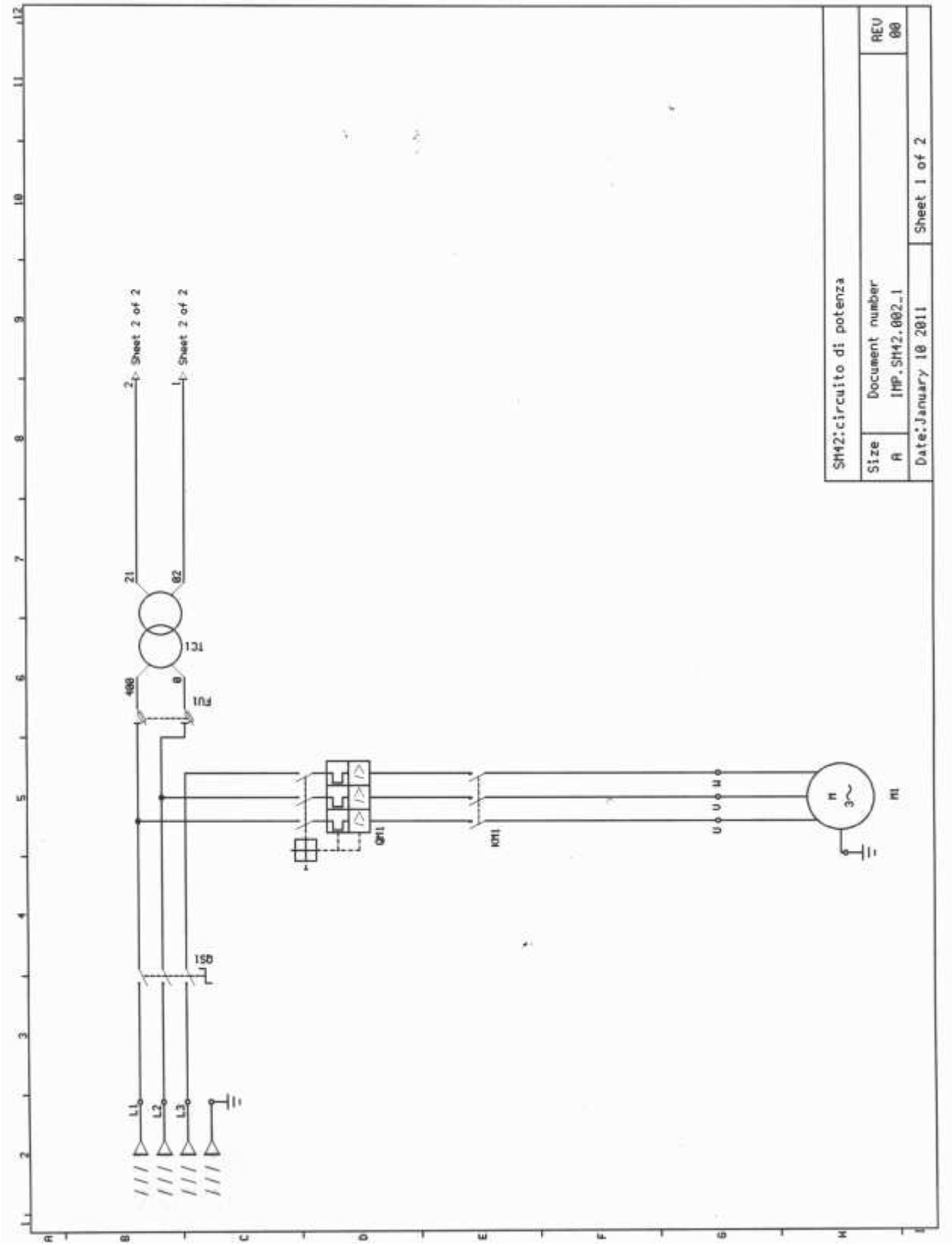

SM 42 - 400VAC 0,75 kW

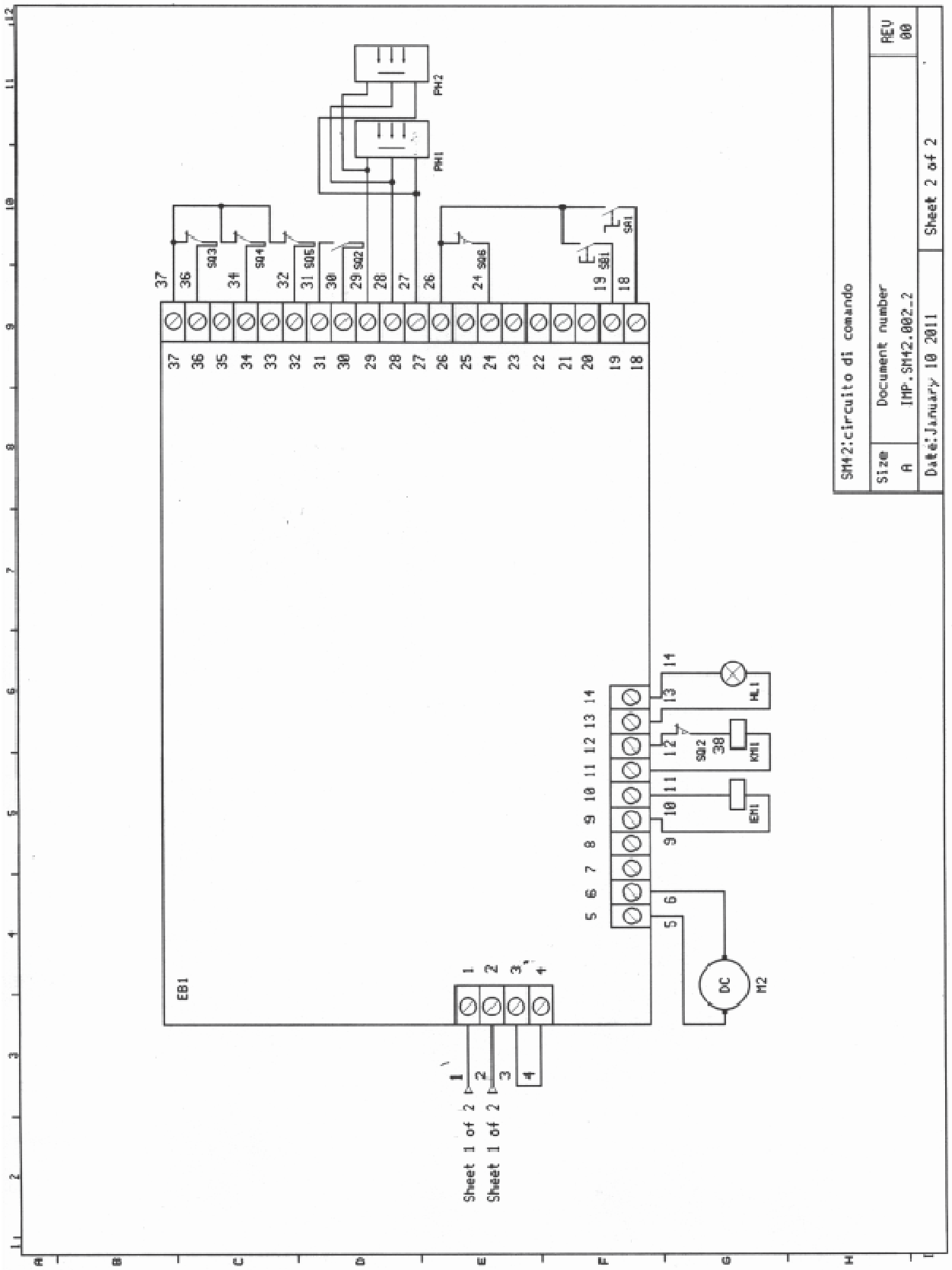

SM 42 - 400VAC 0,75 kW

Data emissione:13/10/2011 - **Date of issue:13/10/2011**		
DESCRIZIONE/**SPECIFICATION**		TIPO/**PART NUMBER**
QS1	Interruttore - **Main Switch Interruttore**	TECNOMATIC HD1203F112
QM1	Magnetotermico - **Magnetothermic switch**	AEG MBS25-100
KM1	Contattore - **Contactor**	ABB B6-30-10
FU1	Portafusibile - **Fuseholder**	ITALWEBER 2302038
TC1	Trasformatore - **Transformer**	TECNOCABLAGGI 041061
EB1	Scheda elettronica - **Electronic board**	SA0902.0
HL1	Lampada - **Indicator light**	ELFIN 020PD9
SQ2	Microinterruttore - **Microswitch**	COMEPI AP3T13Z11
SQ3	Microinterruttore - **Microswitch**	Forniti con M2/supplied with M2
SQ4	Microinterruttore - **Microswitch**	Forniti con M2/supplied with M2
SQ5	Microinterruttore - **Microswitch**	Forniti con M2/supplied with M2
SQ6	Microinterruttore - **Microswitch**	CROUZET U83160.7
SA1	Selettore - **Selector switch**	ELFIN 020STAMANK
SB1	Pulsante - **Pushbutton**	ELFIN 020IBLK
PH1	Sensore fotoelettrico - **Photoelectric switch**	SICK MHL15-P3236
PH2	Sensore fotoelettrico - **Photoelectric switch**	SICK MHL15-P3236

SM 52 - 400VAC 0,75 kW

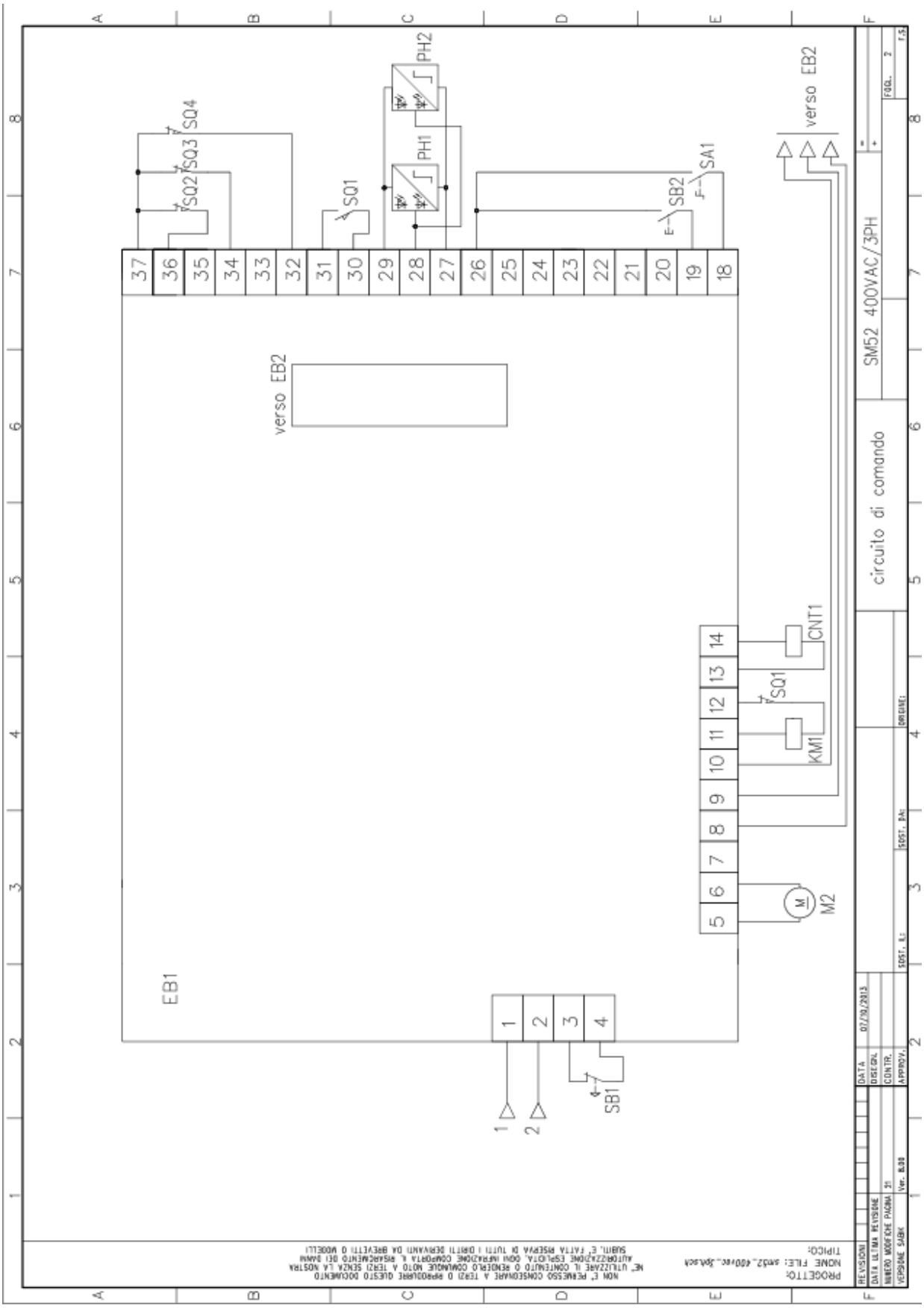

SM 52 - 400VAC 0,75 kW

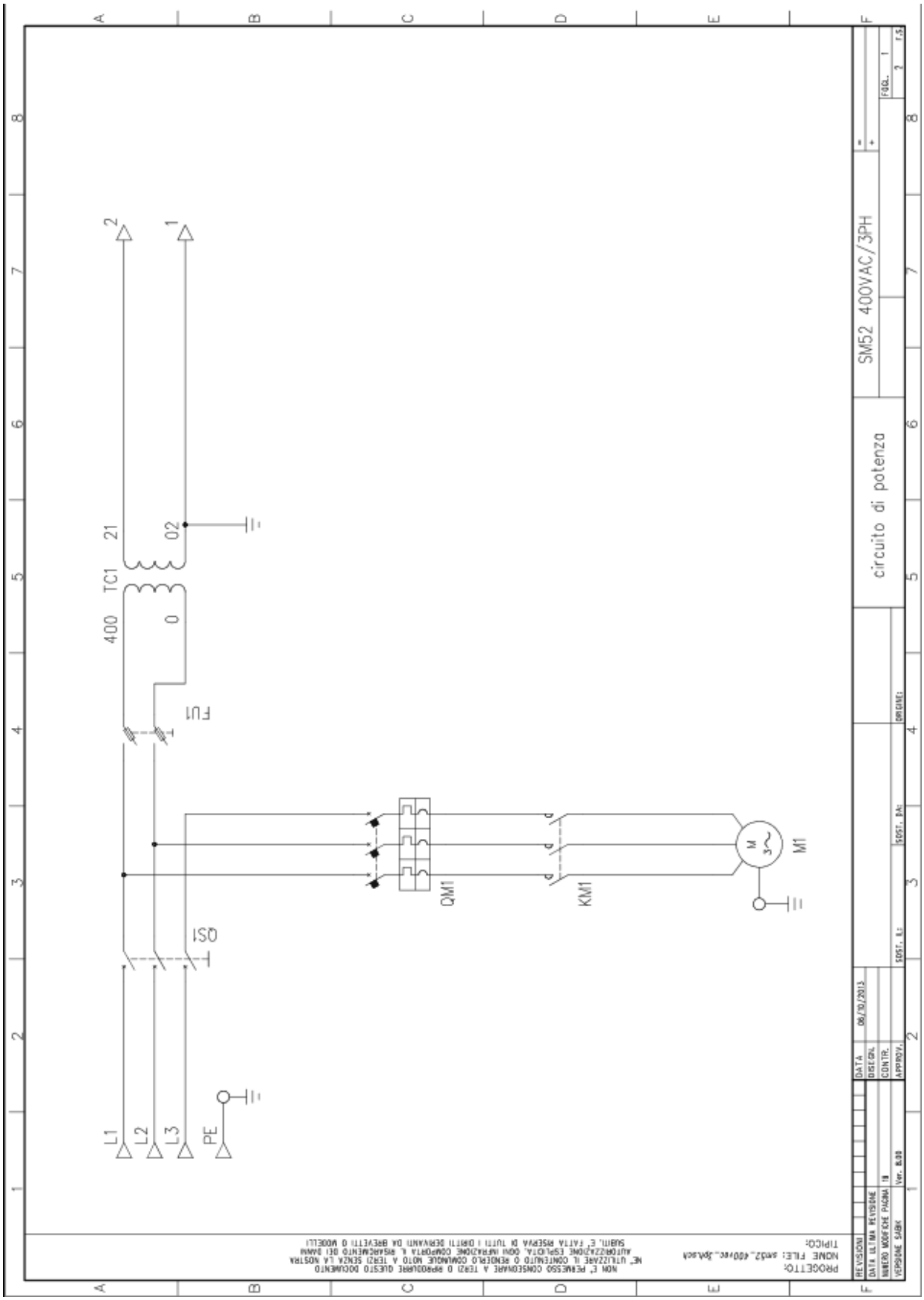

SM 52 - 400VAC 0,75 kW

Data emissione:06/10/2013 - **Date of issue:06/10/2013**		
DESCRIZIONE/**SPECIFICATION**		TIPO/**PART NUMBER**
QS1	Interruttore - **Main Switch Interruttore**	TECNOMATIC HD1203F112
QM1	Magnetotermico - **Magnetothermic switch**	AEG MBS25-100
KM1	Contattore - **Contactor**	ABB B6-30-10
FU1	Portafusibile - **Fuseholder**	ITALWEBER 2302038
	Fusibile/Fuse	ITALWEBER 1421002
	Fusibile/Fuse	ITALWEBER 1421002
TC1	Trasformatore - **Transformer**	TECNOCABLAGGI 041061
EB1	Scheda elettronica - **Electronic board**	SA0902.0
EB2	Scheda elettronica - **Electronic board**	SA1302.0
SQ1	Microinterruttore - **Microswitch**	COMEPI AP3T13Z11
SQ2	Microinterruttore - **Microswitch**	Forniti con M2/supplied with M2
SQ3	Microinterruttore - **Microswitch**	Forniti con M2/supplied with M2
SQ4	Microinterruttore - **Microswitch**	Forniti con M2/supplied with M2
CNT1	Contaimpulsi/Counter	ZEF 44C21
SA1	Selettore - **Selector switch**	ELFIN 020STAMANK
	Flangia/Flange	ELFIN 020G
	Contatto/Contact	ELFIN 020E01
SB1	Pulsante - **Pushbutton**	ELFIN 020IBLK
	Flangia/Flange	ELFIN 020G
	Contatto/Contact	ELFIN 020E01
PH1	Sensore fotoelettrico - **Photoelectric switch**	SICK MHL15-P3236
PH2	Sensore fotoelettrico - **Photoelectric switch**	SICK MHL15-P3236

IT - GARANZIA

Garanzia

- La parte venditrice garantisce l'attrezzatura nuova e in perfette condizioni estetiche e funzionali al momento della spedizione.
- La parte venditrice garantisce l'attrezzatura fornita nelle normali condizioni d'uso e secondo le specifiche tecniche del prodotto per un periodo di 12 mesi.
- Durante il periodo di garanzia la parte venditrice si impegna, a sua discrezione, a riparare o a sostituire le parti riconosciute difettose ma non al ritiro dell'attrezzatura.
- La parte acquirente deve denunciare immediatamente l'errata consegna o gli eventuali difetti della merce e trasmettere le riserve a mezzo fax, e-mail o raccomandata, unitamente ad idonea documentazione comprovante il motivo del reclamo. Trascorsi **7 gg.** dal ricevimento della merce stessa, la parte venditrice considererà la fornitura approvata dalla parte acquirente.
- Il ritardato o mancato pagamento, anche di una parte del totale dovuto, sospende ogni diritto alla garanzia fino al momento della regolarizzazione del pagamento, fermo restando l'originario termine di scadenza della garanzia stessa.

Esclusioni e limitazioni della garanzia

- Sono esclusi dalla garanzia le parti di normale consumo, i danni alla verniciatura, i danni avvenuti durante il trasporto, i danni causati da errato montaggio e installazione, i danni derivanti da manomissione da parte del compratore o di terzi, i danni causati da un uso non conforme al manuale e la merce sprovvista del marchio della parte venditrice
- Salvo provati vizi occulti sono escluse dalla garanzia parti elettriche ed elettroniche
- La garanzia decade in caso di utilizzo improprio dell'attrezzatura, ad es.applicazioni che non siano quelle per le quali è stata progettata, oppure in caso di un utilizzo "non normale", ad es. un uso prolungato e ripetitivo sotto sforzo(per utilizzo normale si intende un utilizzo ad intermittenza su un turno di lavoro)
- La modifica dell'attrezzatura comporta l'automatico decadimento della garanzia
- La restituzione alla parte venditrice delle parti ritenute difettose è condizione necessaria per la sostituzione delle stesse. I costi di trasporto per la restituzione di parti ritenute difettose e per la spedizione di parti in garanzia sono a carico della parte acquirente.
- I costi sostenuti dalla parte acquirente per la sostituzione delle parti difettose non sono riconosciuti, così come eventuali danni indiretti causati da guasti o disfunzioni dell'attrezzatura.

EN – WARRANTY

Warranty

- The seller guarantees that at the moment of dispatch the equipment is in perfect functional and aesthetic condition.
- The seller guarantees the equipment supplied for a time of 12 months for normal conditions of use and according to the product's technical specifications.
- During the warranty period, the seller undertakes at his discretion, to repair or replace parts found to be faulty but not to collect the equipment.
- The buyer must immediately report a wrong delivery or any defects found in the goods and send his reserves by fax, e-mail or registered letter, together with suitable documentation proving the reason for the complaint. When **7 days** have elapsed from receipt of the goods, the seller shall consider the supply approved by the buyer.
- A delay in payment or non-payment, even only of a part of what is due, suspends all rights to the warranty up until payment is settled, it being understood that the original expiry date of the warranty still remains.

Warranty limitation and exclusions

- Parts subject to normal wear, damage to the paintwork, damage occurred during transport, damage caused by an incorrect assembly and/or installation, tampering by the buyer or third parties and goods without the seller's mark are not covered by the warranty.
- Except for proven hidden flaws, none of the electrical and electronic parts are covered by the warranty.
- The warranty will be void in case the equipment is used incorrectly, e.g., for applications which are different than the ones it has been projected for, or in case of an "abnormal" and prolonged use under stress(a "normal" use is an intermittent use on a working shift)
- Tampering of the equipment would void the warranty
- It is mandatory for all parts deemed faulty to be returned to the seller for replacing. Transport costs for returning the parts deemed faulty and for shipping parts covered by the warranty shall be borne by the buyer
- Costs borne by the buyer for replacing faulty parts will not be refunded, likewise any indirect damages caused by failures or malfunctions of the equipment

ES - GARANTÍA

Garantía

- La parte vendedora garantiza los equipos nuevos y en perfectas condiciones estéticas y funcionales al momento de la expedición.
- La parte vendedora garantiza los equipos suministrados en condiciones normales de uso y según las especificaciones técnicas del producto por un período de 12 meses.
- Durante el período de garantía, la parte vendedora se compromete, a su discreción, a reparar o sustituir las partes reconocidas defectuosas pero no al retiro de los equipos.
- La parte compradora debe denunciar inmediatamente la errata entrega o los posibles defectos de la mercancía y transmitir las reservas por fax, e-mail o carta certificada, junto con la adecuada documentación que demuestren el motivo del reclamo. Transcurridos **7 días** desde la recepción de la mercancía, la parte vendedora considerará la entrega aprobada por parte del comprador.
- El retraso o la falta de pago, también de una parte del total adeudado, suspenderá todo derecho a la garantía hasta el momento de la regularización del pago, sin perjuicio de la fecha de vencimiento original de la garantía.

Exclusiones y limitaciones de la garantía

- Se excluyen de la garantía las partes del normal consumo, los daños a la pintura, los daños ocurridos durante el transporte, los daños causados por erróneo montaje e instalación, los daños derivados de la manipulación por parte del comprador o de terceros, los daños causados por un uso no conforme al manual y la mercancía desprovista de la marca del vendedor.

- Salvo probados defectos ocultos son excluidos de la garantía las partes eléctricas y electrónicas.
- La garantía decae en caso de la utilización impropia de los equipos, por ejemplo: aplicaciones que no sean para las cuales se creó, o en caso de un uso “no normal”, por ejemplo un uso prolongado y repetitivo bajo esfuerzo (por uso normal se entiende un uso intermitente durante un turno de trabajo)
- La modificación del equipo implica la extinción automática de la garantía
- La devolución al vendedor de las piezas que se consideran defectuosas es una condición necesaria para la sustitución de las mismas. Los gastos de envío para la devolución de las piezas que se consideran defectuosas y el envío de las piezas en garantía son responsabilidad del comprador
- Los gastos contraídos por el comprador para la sustitución de las partes defectuosas no son reconocidos, así como los posibles daños indirectos causados por fallos o mal funcionamiento del equipo.

FR - GARANTIE

Garantie

- Le vendeur garantit l'équipement neuf et en conditions esthétiques et fonctionnelles parfaites au moment de l'expédition.
- Le vendeur garantit l'équipement fourni dans les conditions d'utilisation normales et selon les spécifications techniques du produit pendant une période de 12 mois.
- Pendant la période de garantie le vendeur s'engage, à sa discrétion, de réparer ou de remplacer les pièces retenues défectueuses mais pas au retrait de l'équipement.
- L'acheteur doit signaler immédiatement la livraison erronée ou les éventuels défauts de la marchandise et transmettre les protestations par fax, e-mail ou recommandée, uniment à une documentation se rapportant à la raison de la réclamation. Après **7 j.** de la réception de la marchandise, le vendeur considèrera la fourniture approuvée par l'acheteur.
- Le retard ou le non-paiement, même d'une partie du total dû, élimine tout droit de garantie jusqu'au moment de la régularisation du paiement, étant entendu la date limite de la garantie à l'origine.

Exclusions et limitations de la garantie

- Sont exclues par la garantie les pièces soumises à usure normale, les dommages à la peinture, les dommages advenus pendant le transport dérivant de la manipulation de la part de l'acheteur ou de tiers, les dommages causés par une utilisation non conforme au manuel et la marchandise dépourvue de la marque du vendeur.
- Sauf défauts testés cachés, les pièces électriques et électroniques sont exclues.
- La garantie tombe en cas d'utilisation impropre de l'équipement, par ex. des utilisations qui ne sont pas celles pour lesquelles il a été conçu, ou bien en cas d'une utilisation "anormale", par ex. un usage prolongé et répétitif sous effort (pour utilisation normale on entend une utilisation alternée sur un roulement de travail)
- La modification de l'équipement comporte automatiquement l'annulation de la garantie
- La restitution au vendeur des pièces retenues défectueuses est une condition nécessaire pour le remplacement de ces dernières. Les frais de transport pour la restitution des pièces retenues défectueuses et pour l'expédition des pièces sous garantie sont à la charge de l'acheteur.
- Les frais soutenus par l'acheteur pour le remplacement des pièces défectueuses ne sont pas reconnus, tout comme les éventuels dommages indirects causés par des pannes ou des dysfonctionnements de l'équipement.

RU - ГАРАНТИЯ

Гарантия

- Продающая сторона гарантирует новое оборудование в отличном внешнем и рабочем состоянии на момент отправки.
- Продающая сторона предоставляет гарантийный срок на поставленное оборудование в обычных эксплуатационных условиях и согласно техническим требованиям продукта продолжительностью 12 месяцев.
- В течение гарантийного периода продающая сторона обязуется на свой выбор выполнять ремонт или замену признанных дефектными частей, но не возврат оборудования.
- Покупающая сторона должна немедленно заявить о неправильной поставке или о дефектах товара и отправить претензии по факсу, электронной почте или заказным письмом вместе с соответствующей документацией, что подтверждает причину претензии. По истечении **7 дней** с даты получения товара продающая сторона считает поставку одобренной покупающей стороной.
- Задержка или отсутствие оплаты, в том числе и частичной, прекращает любое право на гарантию до момента выплаты всей суммы. При этом остается неизменным изначальный срок прекращения действия гарантии.

Исключения и ограничения гарантии

- Под действие гарантии не подпадают части, подверженные обычному износу, повреждения лакокрасочного покрытия, повреждения во время транспортировки, ущерб от неверной сборки и установки, ущерб из-за вмешательства покупателя или третьих лиц, ущерб, причиненный вследствие применения, не соответствующего руководству, а также товар, не имеющий торгового знака продающей стороны.
- За исключением подтвержденных скрытых дефектов, из гарантии исключаются электрические и электронные части.
- Действие гарантии прекращается в случае ненадлежащего применения оборудования, например, в целях, которые отличаются от тех, для которых оно разработано, а также в случае "ненормальной" эксплуатации, например, длительное и постоянное применение под нагрузкой (под нормальной эксплуатацией понимается эксплуатация в течение одной рабочей смены).
- Изменения в оборудование ведут за собой автоматическое прекращение действия гарантии.
- Необходимыми условием замены дефектных частей является их возврат продающей стороне. Расходы на транспортировку по возврату частей, признанных дефектными, а также по отправке гарантийных запчастей несет покупающая сторона
- Расходы покупающей стороны по замене дефектных частей не подлежат возмещению, а также не подлежит возмещению косвенный ущерб от поломок или неисправностей оборудования.